Home Appliances

產品型錄

2024 Catalogue

TEKA

We believe in the magic that occurs around the kitchen.

HOME APPLIANCES 2024

品牌介紹 6

品牌主張 8

世界知名建案 18

產品介紹

- 蒸烤設備 26
- 咖啡機 40
- 爐具 42
- 洗碗機 54
- 油機 66
- 冷藏設備 68
- 水槽和水龍頭 70
- 配件 74

安裝圖 76

售後服務 88

TEKA | GROUP

無數對策
對焦無限專業時刻

TEKA 集團由世界級領導品牌組成，成員包括 Teka, Küppersbusch, Intra or Thor 等。

集團歷經 140 年歷史，已成為舉世聞名的家電品牌。TEKA 也是歐洲最重要的廚房嵌入式家電、不鏽鋼水槽及浴室用品製造商。

時至今日，在全球 5 大洲超過 120 國販售，擁有 15 座工廠，年產量超過1,500 萬件商品，在全球 1 億多個家庭，專業布局、安心陪伴。

TEKA Küppersbusch intra THOR

德國百年 品味不凡

TEKA產品全系列匠心獨具，傳承德國工藝精美絕倫的精神，
如同生產過程中，我們對品質與安全的承諾，一絲不苟、近於苛求。

每年全球有超過 1,000 萬顧客信賴我們，
也讓 TEKA 成為市面上有口皆碑的歐系家電製造商。

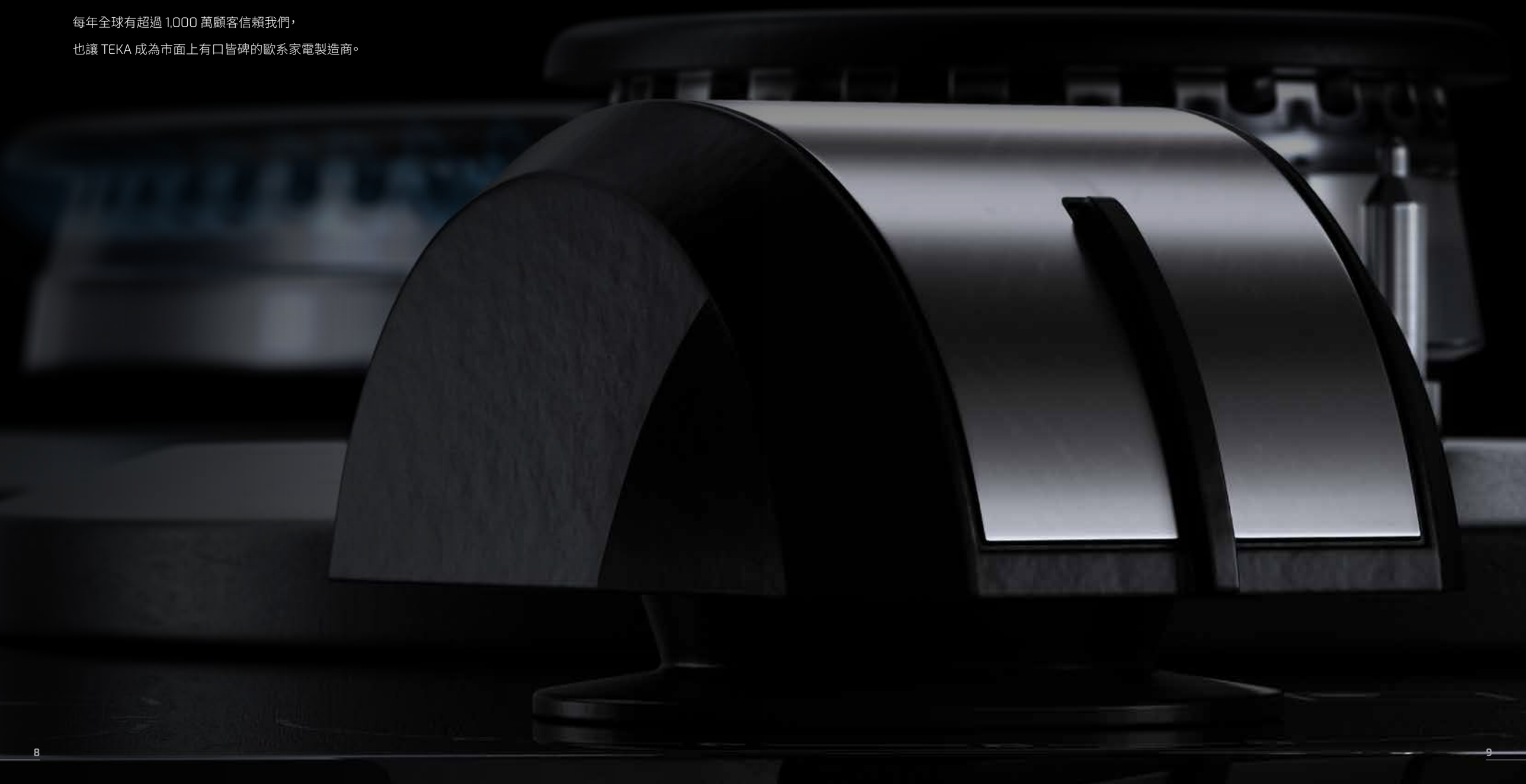

探索

Infinity Design

廚房是家的核心。它不只是準備食物之處，也是處理小事的地方。我們想成為美好時刻的推動者，讓生活變得有價值，讓廚房成為您家中最喜歡的所在。我們開發產品，為您創造別緻時刻，將功能轉化為探索人性，並傾聽需求與洞察。這就是設計無所不在，一種全新的現代、真實和時尚同步的理念，激發無限體驗。

DARING
TO BE UNIQUE
追求獨一無二而膽大

我們勇於與眾不同，
並遠離主流。

MINIMALISM
WITH PERFORMANCE
極簡主義式呈現

我們以純粹、俐落造型和線條，
展示產品最好的一面。

INTUITIVE
WITH SIMPLICITY
單憑直覺

友善使用和直覺式展示，對我們的產品而言是必須的，簡單易用且相得益彰，這就是設計無所不在。

STYLISH
WITH ATTITUDE
帶動型格與潮感

顯眼的配色、創新材質的使用以及高品質工藝，
都揭示了產品背後的態度。

Cook your **way to life**

廚房是家的核心，我們為廚房家電，
注入設計靈魂，因為這是生活的起點，
萌發無與倫比的美好所在。

廚房對我們而言，不僅是料理空間，
它同時是滿聚歡笑、夢想、奉獻與愛之處，
人們在此談天、抉擇、分享與擘畫未來，難忘時刻在此栩栩如生。

我們為此設計解決方案，也為符合您的生活型態，
打造相融和諧氛圍同在。我們深入了解您的需求，
試著為廚房探索新的可能性。

TEKA 源自德國，秉承德系精工品質、匠心工藝和追求創新傳統，
以卓越性能、綠能環保和精準操控聞名於世。
百年歲月後的今天，TEKA 仍竭盡所能，為自有產品提升絕佳性能，
致力突破傳統、再創設計無限可能。

我們的品牌價值以誠實、慷慨、獨創為初衷，
意味著，我們了解您，理解您，也為您服務，
以世界一流的規格，為您解決日常煩惱。

我們總是以客為尊，致力於提供優良產品的初心，
以最現代和原創的設計，創造卓爾不群。

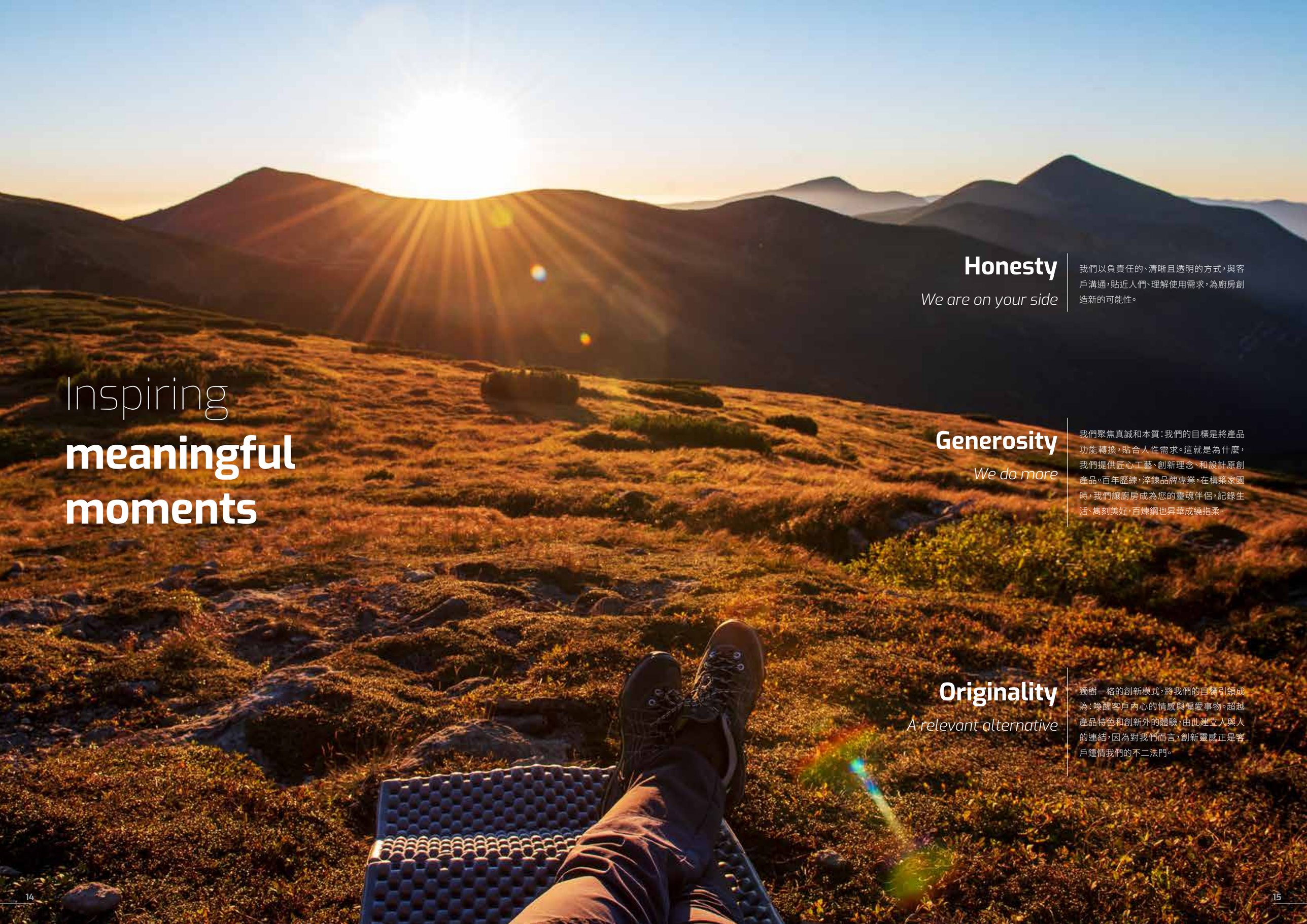

Inspiring **meaningful moments**

Honesty

We are on your side

我們以負責任的、清晰且透明的方式，與客戶溝通，貼近人們、理解使用需求，為廚房創造新的可能性。

Generosity

We do more

我們聚焦真誠和本質：我們的目標是將產品功能轉換，貼合人性需求。這就是為什麼，我們提供匠心工藝、創新理念、和設計原創產品。百年歷練，淬鍊品牌專業，在構築家園時，我們讓廚房成為您的靈魂伴侶，記錄生活、雋刻美好，百煉鋼也昇華成繞指柔。

Originality

A relevant alternative

獨樹一格的創新模式，將我們的目標引領成為：喚醒客戶內心的情感與偏愛事物。超越產品特色和創新外的體驗，由此建立人與人的連結，因為對我們而言，創新靈感正是客戶鍾情我們的不二法門。

Where Cooking **Meets Art**

當烹飪遇上藝術

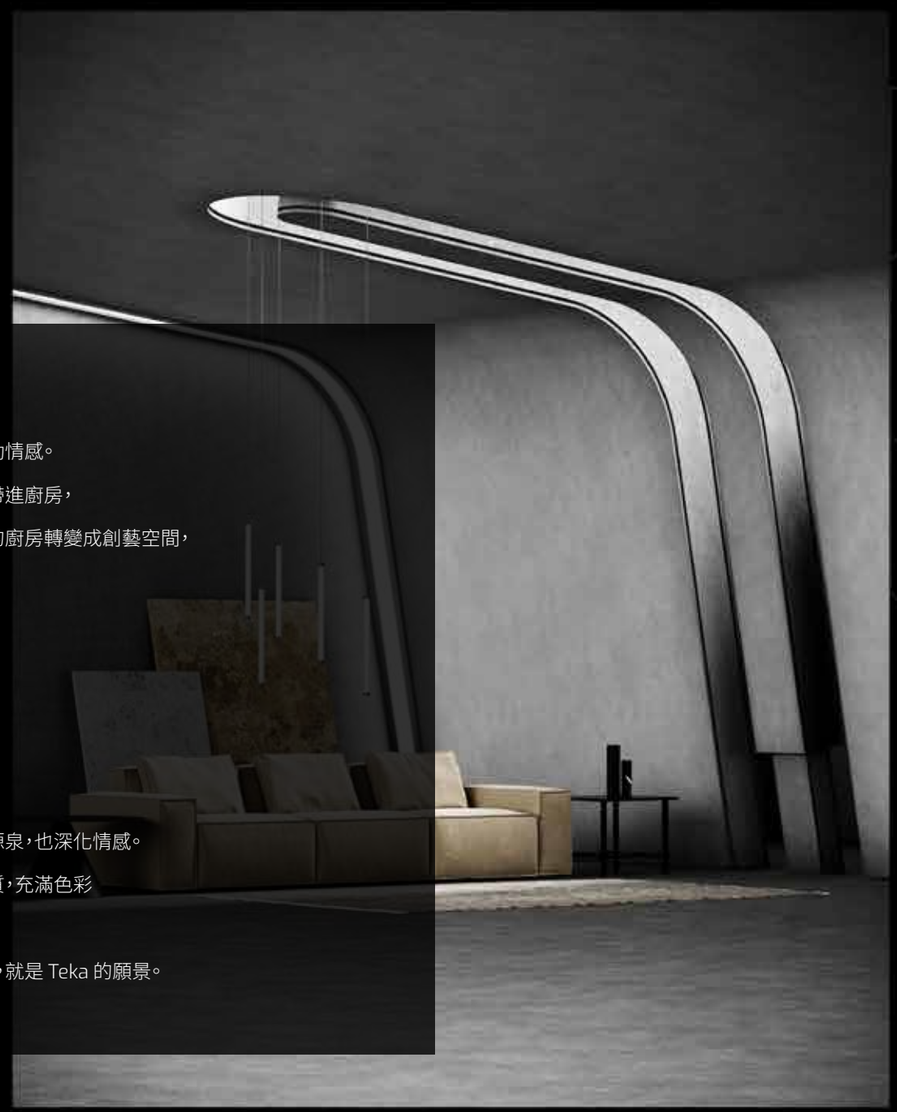

科學與藝術互相結合稱為設計，
藝術應如同設計一般，激發和擾動情感。
我們的目標是啟迪人們，將藝術帶進廚房，
不只是成為有煮藝之處，也把您的廚房轉變成創藝空間，
美食是當代藝術的一部分，
與任何其他美術一樣長遠。
其中的潮流和歷史，
映照出人類文明的進化。
廚房裡的食物、料理和日常，
為人們帶來回憶和感受，
如同微小的藝術品，成為愉悅的源泉，也深化情感。
食物的顏色和質地，也是煮藝本質，充滿色彩
喚醒您所有的食慾。
這種在藝術與食物間的美味關係，就是 Teka 的願景。

Museums

我們的願景是鼓勵藝術進入廚房，帶入更多情感走進人們日常。
我們相信廚房是有活力的地方，何不將藝術融入呢？
這就是我們跨界與各種組織和機構合作，支持藝術和設計的理由。

THYSSEN-BORNEMISZA
MUSEO NACIONAL

Teka 是馬德里Thyssen-Bornemisza博物館美食之旅的贊助商，這些是 17 幅在 15 至 20 世紀之間，把美食描繪為悅情感來源象徵的作品。

MUSEO MODERNO

Teka 是拉丁美洲現代藝術博物館（MAMBA）的主要贊助商之一，從 2020 年到 2023 年 Teka 也贊助不同的現代藝術展覽，例如 Sergio De Loof, Alberto Greo 或 Lea Lublin 等藝術家。

MEAM

歐洲現代藝術博物館位於巴賽隆納的博恩區，它是戈米斯宮中的一座建築瑰寶，擁有 230 多件當代藝術傑作。Teka 是該博物館 2022 年之前的主要贊助商，它通過各種活動（包括藝術展覽、表演、工作坊或音樂會）為文化傳播做出貢獻。

Our most **emblematic projects**

我們的代表作

我們的設計、創新實力和對當代建築的熱情，使我們並駕齊驅成為頂尖建築師的產品供應商，合作相得益彰。
Teka 產品參與過如下世界最偉大的建築項目，包括：

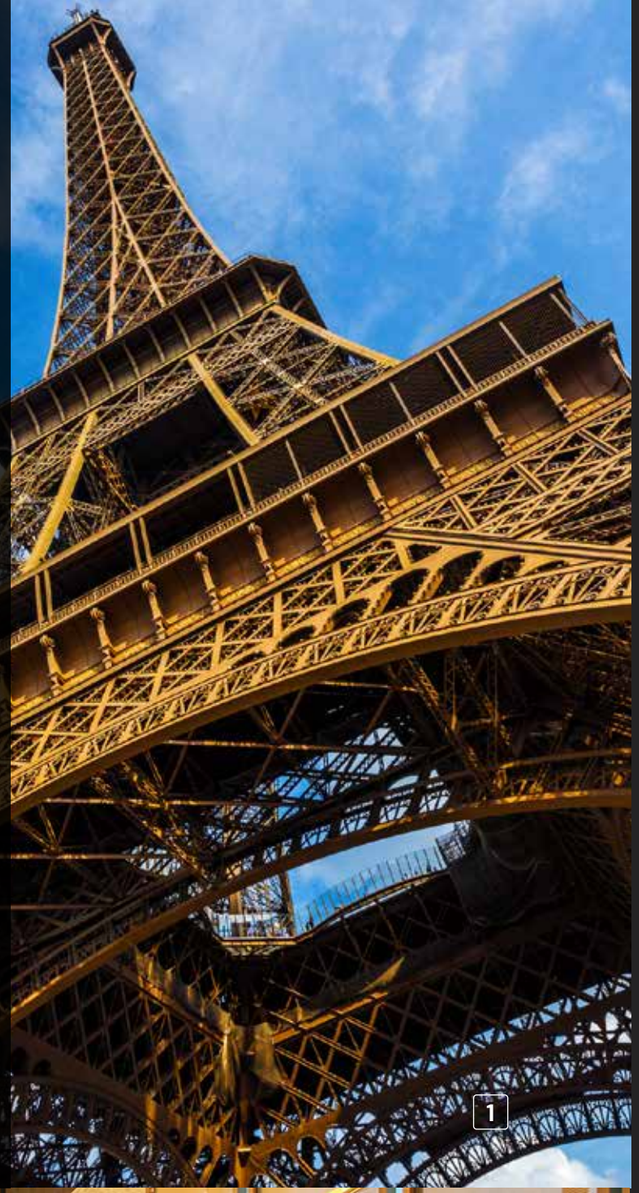

1

2

1

艾菲爾鐵塔 EIFFEL TOWER
艾菲爾鐵塔
法國，巴黎

2

LAVIQ
擁有33層樓和325間豪華公寓。
泰國，曼谷

3

達馬克高地 DAMAC HEIGHTS
杜拜碼頭一座 335 公尺高的住宅樓。
阿拉伯聯合大公國，杜拜

4

公園塔 PARK TOWER
位於迪拜國際金融中心的複合式雙塔樓。
阿拉伯聯合大公國，杜拜

4

5

5

阿德隆酒店 ADLON HOTEL
阿德隆凱賓斯基酒店
德國，柏林

6

MILLENNIUM BAB AL QSAR 酒店
位於阿聯酋宮殿前的五星級酒店。
阿拉伯聯合大公國，阿布達比

7

埃塞阿索克 THE ESSE ASOKE
275,000 平方公尺，共 39 樓，239 間。
泰國，曼谷

8

聖地亞哥伯納烏 球場
皇家馬德里 足球場
西班牙，馬德里

7

6

8

9

文霍姆斯中央公園
VINHOMES CENTRAL PARK
越南最大的住宅區之一，
面積超過 10,000 平方公尺。
越南，胡志明市

10

公主塔 PRINCESS TOWER
414公尺的高樓，共 101 層，
它是世界上第二高的住宅大樓。
阿拉伯聯合大公國，杜拜

11

海洋高地 OCEAN HEIGHTS
住宅式摩天大樓高 310 公尺，
樓高 83 層，位於杜拜港。
阿拉伯聯合大公國，杜拜

12

薩南保紀念碑
THE MONUMENT SANAMPAO
為後世緬懷追遠的紀念碑。
泰國，曼谷

13

BANGKOK, THAILAND
Park Origin Thonglor.
一個完美的生活平台，
二棟建築搭配 1,182 套公寓，
擁有令人驚豔的景緻和便利公設。
泰國，曼谷

Made for your **lifestyle**

為您的生活風格量身打造

***We work to make your life easier**, and to design products to be the perfect complement for your kitchen.*

我們努力使您更輕鬆生活，並設計產品，
成為您廚房的完美後盾。

因為我們堅信廚房是家和生活的核心，
我們創造出與您生活風格相融合的產品，
幫助您選擇更適用的產品，我們打造了三款不同的類別，
方便搜索和比較，以便找到和您最對味的。

MAESTRO

MAESTRO 系列是為對生活有極致追求的人打造，
對於熱愛廚房的人來說，想擁有最前端的創新設計，
可以在家享受高品質的烹飪體驗，
有了它，您將發揮最大技能，滿足您對美食的所有想像，
它將是您廚房電器最好的選擇。

TOTAL

TOTAL 系列專為喜歡烹飪，
且喜愛做出最佳選擇的人所設計，
能滿足您所追求的高效率和高質量。

EASY

EASY 系列專為尋找方便性，
和功能一應俱全電器的人設計，
具有良好的性能和合理的價格。
簡單又討喜，
是每個人都負擔得起的解決方案。

Ovens

The best moments are born
in the kitchen

TEKA

MAESTRO STEAKMASTER

牛排大師烤箱

牛排大師烤箱

歡迎肉食愛好者

第一台能在家烹飪完美牛排的專業家用烤箱。

STEAKMASTER 牛排大師烤箱以獨創專業科技，高達 700° C 的高溫，搭配專業鑄鐵網格烤盤，重現炙燒風味，在短時間內能為您的肉塊帶來獨特燒烤口感，讓你在家就能品嘗如米其林大師料理的星級牛排。

可透過手動模式，烹飪出您想要的熟度，或透過高達 20 種自動食譜，依據面板自動提示，引導式烘烤讓您輕鬆料理。

700 °C

700°C 熔岩炙烤模式
炙烤溫度高達 700° C
完美實現炙烤效果

20

20 種自動食譜
適用各式肉類食材
美味料理輕鬆上桌

700°C熔岩炙烤模式
完美呈現炙烤效果

特殊設計雙層加大加厚的陶瓷炙燒加熱板，
急速升溫傳遞熱能，加快烹飪速度！

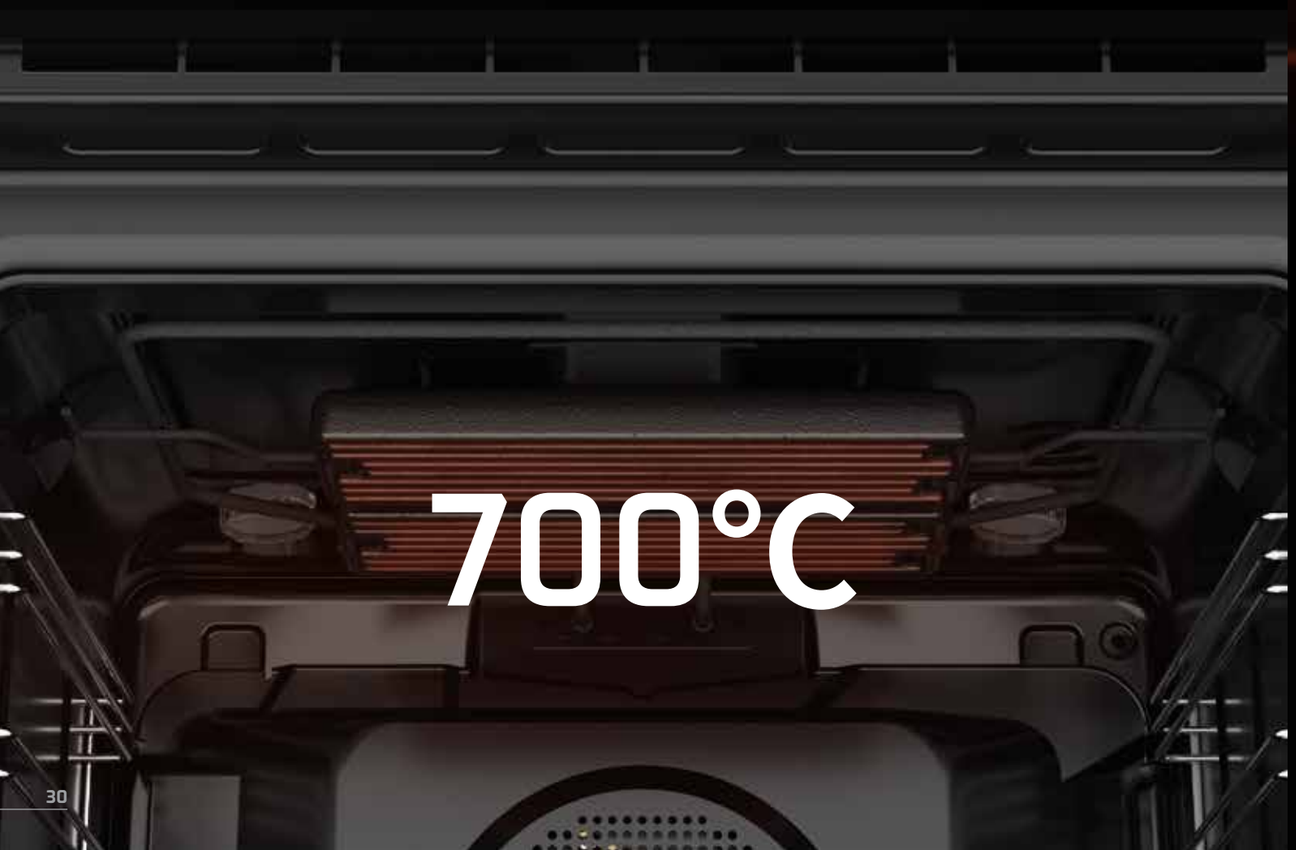

專業鑄鐵烤盤
緊鎖鮮美口感

導熱快且蓄熱能力強，搭配 700°C炙燒，
呈現頂級牛排的外酥內嫩口感。

多維旋風模式
食材受熱均勻

特殊風扇加熱設計，將熱能多方位分布腔體中，
讓食材均勻受熱，色香味俱全。

私人烹飪助理
20 道自動食譜

高達 20 種自動食譜，依據面板自動提示，
適用各式肉類食材，每問料理輕鬆上桌！

選擇肉品種類

選擇牛排厚度

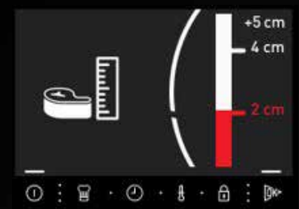

選擇牛排熟度

烘烤階段

根據需求翻面

享用美食

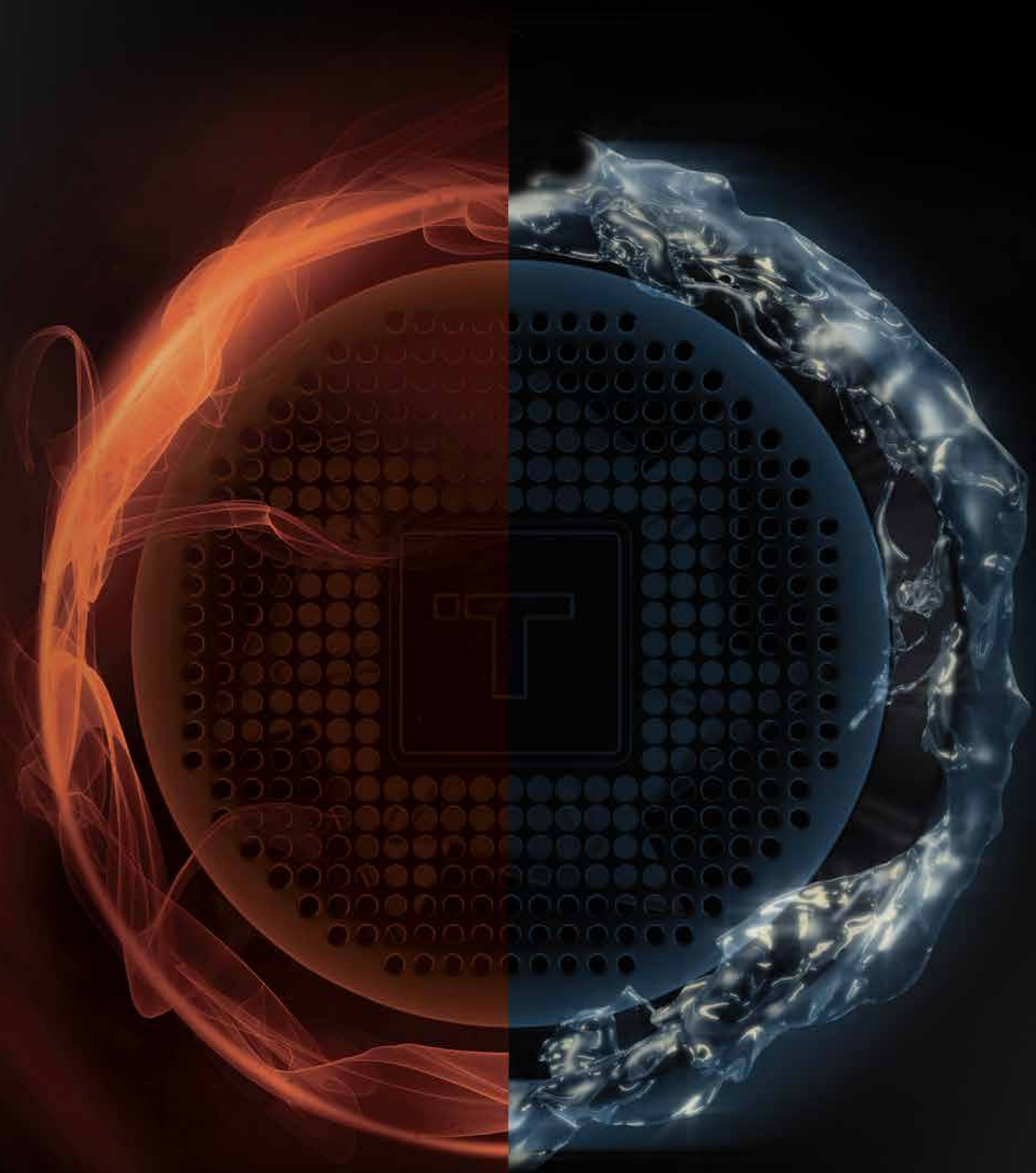

雙自清模式

把時間留給自己跟家人

料理後的清潔工作，就交給你的烤箱自行解決。

烹飪完成後，只需選擇合適的清潔模式，烤箱即會進行自動清潔，您只需要無憂無慮的享受美味佳餚，輕鬆生活。

高溫自清模式 Pyrolytic

適用烘烤油膩食材後，重度髒污使用，高溫自清約 480℃高溫可輕鬆碳化油垢與食物殘渣，冷卻後以濕抹布擦拭，無需再使用清潔劑，烤箱光潔如新。

水自清模式 Hydro Clean

適用在一般日常烤程，輕度髒污使用，在烤箱冷卻狀態加水 200ml，透過高溫蒸發水蒸氣將污垢包覆，行程結束後清潔更容易，可作為日常清潔保養。

NEW

MAESTRO **STEAKMASTER**
60cm 牛排大師烤箱

$85,000

- 700°C特色熔岩炙烤模式
- 牛排專用特色鑄鐵烤盤
- 20 道自動食譜
- 雙自清功能 (水自清 + 高溫自清)
- 12 種烘烤行程
- 四層隔熱玻璃門
- 兒童安全鎖 / 系統門鎖
- 緩衝門 + 開門斷電
- 易清潔陶釉內壁
- 計時器
- 伸縮滑軌

機體尺寸：
W595xD559xH595mm

安裝尺寸：
W560-568xD580xH590mm

電壓 / 頻率：
220V/60Hz

最大功率 / 電流：
3518W/16A

烤箱溫度：
50°C -250°C

烤箱容量：
70L

產地：
西班牙

NEW

EASY **HBB 635**
60cm 水自清烤箱

$28,000

- 9 種烘烤行程
- 水自清模式
- 雙層隔熱玻璃門
- LED 液晶螢幕
- 兒童安全鎖
- 易清潔陶釉內壁
- 計時器

機體尺寸：
W595xD559xH595mm

安裝尺寸：
W560-568xD580xH590mm

電壓 / 頻率：
220V/60Hz

最大功率 / 電流：
2615W/11.9A

烤箱溫度：
50°C -250°C

烤箱容量：
70L

產地：
西班牙

NEW

MAESTRO **HLB 8550 SC**
60cm 水自清蒸烤箱

2024 年 Q2 上市

- 12 種烘烤行程
- 4 種蒸汽模式
- 水自清系統
- 三層隔熱玻璃門
- 兒童安全鎖
- 緩衝門 + 開門斷電
- 易清潔塘瓷內壁
- 計時器
- 伸縮滑軌

機體尺寸：
W595xD559xH595mm

安裝尺寸：
W560-568xD580xH590mm

電壓 / 頻率：
220V/60Hz

最大功率 / 電流：
3326W/15A

烤箱溫度：
50°C - 250°C (烤)
30°C - 100°C (蒸)

烤箱容量：
70L

產地：
西班牙

NEW

MAESTRO **HLC 8470 SC**
45cm 食物探針蒸烤箱

2024 年 Q2 上市

- 15 種烘烤行程
- 3 種蒸汽模式
- 食物探針
- 四層隔熱玻璃門
- 兒童安全鎖
- 緩衝門 + 開門斷電
- 易清潔塘瓷內壁
- 計時器
- 伸縮滑軌

機體尺寸：
W595xD559xH455mm

安裝尺寸：
W560-568xD580xH450mm

電壓 / 頻率：
220V/60Hz

最大功率 / 電流：
3000W/13.6A

烤箱溫度：
50°C - 250°C (烤)
35°C - 100°C (蒸)

烤箱容量：
45L

產地：
西班牙

NEW

TOTAL **MWE 258 FI BK**
嵌入式微波烤箱

即將上市

- 2 種加熱模式
- 5 段微波 + 微波燒烤
- 食物解凍
- 8 道自動食譜
- 雙層隔熱玻璃門
- 兒童安全鎖

機體尺寸：
W595xD410xH388mm

安裝尺寸：
W560xD550xH380mm

電壓 / 頻率：
110V/60Hz

最大功率 / 電流：
1450W/13.2A

烤箱容量：
25L

產地：
中國

Oven
烤箱

規格說明

60cm 牛排大師烤箱
STEAKMASTER
售價 $85,000

60cm 水自清烤箱
HBB 635
售價 $28,000

60cm 水自清蒸烤箱
HLB 8550 SC
即將上市

技術規格			
機體尺寸	W595xD559xH595mm	W595xD559xH595mm	W595xD559xH595mm
安裝尺寸	W560-568xD580xH590mm	W560-568 D580xH590mm	W560-568xD580xH590mm
電壓 / 頻率	220V / 60Hz	220V / 60Hz	220V / 60Hz
最大功率 / 電流	3518W/16A	2615W/11.9A	3326W/15A
烤箱容量 / 水箱容量	70L / -	70L / -	70L / 0.8L
烘烤溫度範圍	50-250°C	50-250°C	50-250°C
純蒸加熱溫度範圍	-	-	35-100°C
蒸烤加熱範圍	-	-	50-250°C
歐盟能源效率	A	A+	A+
產地	西班牙	西班牙	西班牙
加熱模式			
標準加熱模式	12 種烘烤模式： 上下火 / 上下火 + 旋風 / 上火燒烤 + 下火 / 上火炙燒 / 上火燒烤 / 下火 / 下火 + 旋風 / 旋風烤 / 節能烤 / 慢燉 / 發酵 / 解凍	9 種烘烤模式： 上下火 / 燒烤 / 上火炙燒 / 上下火 + 旋風烤 / 炙燒 + 旋風烤 / 下火 / 節能烤 / 快速預熱 / 解凍	8 種烘烤模式： 上下火 / 上下火 + 旋風 / 上下燒烤 / 上火炙燒 / 下火 / 下火 + 旋風 / 旋風 / ECO 節能
特殊加熱模式	STEAKMASTER 700°C特色熔岩炙烤模式	-	1 種蒸 + 烤模式： 旋風 + 蒸氣
蒸氣加熱模式	-	-	3 種蒸氣模式： 100% 蒸氣模式 / 再加熱 / 加強蒸氣
預設食譜			
自動食譜	20 道	-	-
清潔功能			
水自清	●	●	●
高溫自清	●	-	-
除垢	-	-	●
其他功能			
食物探針	-	-	-
兒童安全鎖	●	●	●
冷卻風扇	●	●	●
定時 (計時)	●	●	●
自動斷電設置	●	●	●
伸縮滑軌	●	-	●
外觀設計			
控制面板	4" TFT 全彩螢幕 +LED 光源旋鈕	旋鈕 +LED 液晶螢幕	Iknob 智慧旋鈕 +LED 液晶螢幕
操作介面	圖示 + 英文	圖示	圖示 + 英文
機門開啟方式	緩衝設計下拉式	緩衝設計下拉式	緩衝設計下拉式
門板玻璃	4 層隔熱玻璃	2 層隔熱玻璃	3 層隔熱玻璃
緩衝門板	●	●	●
烤箱層架數	5 層	5 層	5 層
標準配件			
配件	琺瑯深烤盤 / 牛排專用特色鑄鐵烤盤 金屬網架 / 伸縮滑軌 x2	烘焙淺烤盤 / 琺瑯深烤盤 / 金屬網架	琺瑯深烤盤 / 琺瑯淺烤盤 / 不銹鋼有孔蒸盤 / 烤架 / 伸縮滑軌

45cm 食物探針蒸烤箱
HLC 8470 SC
即將上市

嵌入式微波烤箱
MWE 258 FI BK
即將上市

技術規格	
W595xD559xH455mm	W595xD410xH388mm
W560-568xD580xH450mm	W560xD550xH380mm
220V / 60Hz	110V / 60Hz
3000W/13.6A	1450W/13.2A
45L / 0.8L	25L / -
50-250°C	-
35-100°C	-
50-250°C	-
A+	-
西班牙	中國
加熱模式	
12 種烘烤模式： 上下火 / 上下火 + 旋風 / 上下燒烤 + 下火 / 上火炙燒 / 上火燒烤 / 下火 / 下火 + 旋風 / 旋風 / 慢燉 / 發酵 / 解凍 /ECO 節能	5 段微波火力： (90W/270W/450W/720W/900W)
4 種蒸 + 烤模式： 上火燒烤 + 蒸氣 / 上火燒烤 + 旋風 + 蒸氣 / 旋風 + 蒸氣 / 上下火 + 蒸氣	2 種微波燒烤模式： 燒烤 / 組合燒烤
3 種蒸氣模式： 100% 蒸氣模式 / 再加熱 / 低溫真空烹調	-
預設食譜	
20 道	8 道
清潔功能	
-	-
-	-
●	-
其他功能	
●	-
●	-
●	-
●	-
●	-
-	-
外觀設計	
4" TFT 全彩螢幕 +LED 光源旋鈕	按鍵 + 旋鈕
圖示 + 英文	圖示
緩衝設計下拉式	按壓左開式
4 層隔熱玻璃	2 層隔熱玻璃
●	-
4 層	-
標準配件	
琺瑯深烤盤 / 不銹鋼有孔蒸盤 / 烤架 / 蒸盤架 / 食物探針	-

Coffee Machine

Sharing a cup of coffee on a Sunday morning
is like a warm fireplace for the soul

NEW

MAESTRO **CLC 855 GM**
嵌入式研磨咖啡機 (15bar)

2024 年 Q3 上市

- 開關機自清功能
- 可自動調節咖啡濃度、溫度與咖啡量
- 3 種功能 (咖啡、蒸氣、熱水功能)
- 可設置 3 種咖啡量 (大杯、中杯、小杯)
- 最多一次出 2 杯咖啡量
- 伸縮式滑軌，便於放置咖啡豆
- 可使用咖啡豆或咖啡粉製作咖啡
- 可製作純正的卡布其諾、拿鐵咖啡或牛奶咖啡
- 咖啡研磨粗細調整：13 段
- 咖啡豆盒：200 克
- 咖啡渣盒容量：14 杯

機體尺寸：
W595xD413xH455mm

安裝尺寸：
W560xD580xH450mm

電壓 / 頻率：
220V/60Hz

最大功率 / 電流：
1150W/6.1A

產地：
義大利

NEW

MAESTRO **CP 150 GS**
保溫抽屜

2024 年 Q3 上市

- 極簡外觀設計
- 黑色鋼化玻璃
- 彈出式開門系統
- 內置防滑墊伸縮式抽屜
- 可置放 6 套餐具
- 溫控器溫度：30°C、40°C、60°C、80°C
- 工作指示燈

機體尺寸：
W595xD557xH140mm

安裝尺寸：
W560xD580xH140mm

電壓 / 頻率：
220V/60Hz

最大功率 / 電流：
420W/1.9A

產地：
葡萄牙

※ 產品型號、圖片、功能、規格以實際上市機型為主。

Hobs

Add some of your own magic
to each of your recipes

DIRECT ACCESS FUNCTIONS

大廚功能 得心應手

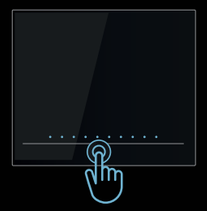

※ 依不同機型對應大廚功能

維持料理最適溫度 輕鬆烹飪美味佳餚

啟動大廚功能，感應爐會自動進行溫度控制，避免油溫過高。
透過精準的溫度控制，您可以享受到不同美味料理的完美相融，
讓 TEKA 為您進行全程精準料理。

Rice Cooking | Confit | Poaching | Grilling | Keep Warm | Pan Frying | Deep Frying | Quick Boiling | Simmering | Melting

煮飯模式
世界級的創新功能，
讓您輕鬆透過感應爐將
生米煮成熟飯。
100°C

油封模式
恆定低溫條件下，
自製油封肉的
最佳溫度選擇。
80°C

水煮模式
適合水煮馬鈴薯與
洋蔥，製作美味的
西班牙馬鈴薯蛋餅。
100°C

燒烤模式
適合在高溫條件下，
烹飪具備燒烤風味的
肉品和蔬菜。
200°C

保溫模式
維持菜餚熱度最適模式，
也適合用來溫熱牛奶，
保持最佳風味。
60°C

煎炒模式
一個功能，多種用途，
最適合烹飪魚肉、雞肉、
雞蛋和煎餅。
190°C

酥炸模式
最適用油炸的功能，
呈現酥炸美食的
理想溫度。
180°C

快煮模式
3 分鐘內可煮沸 1 公升水，
讓快速和美味相伴，
適合美味的義大利麵。
100°C

燉煮模式
烹飪湯品和燉菜的最佳
溫度，如果您喜歡濃湯和燉
菜，這是最佳選擇。
98°C

融化模式
適合融化奶油或巧克力，
無論您喜歡鹹或甜，這是
您一直在找尋的最佳選擇。
48°C

※ 最佳溫度參考，實際依鍋具與食材有所差異

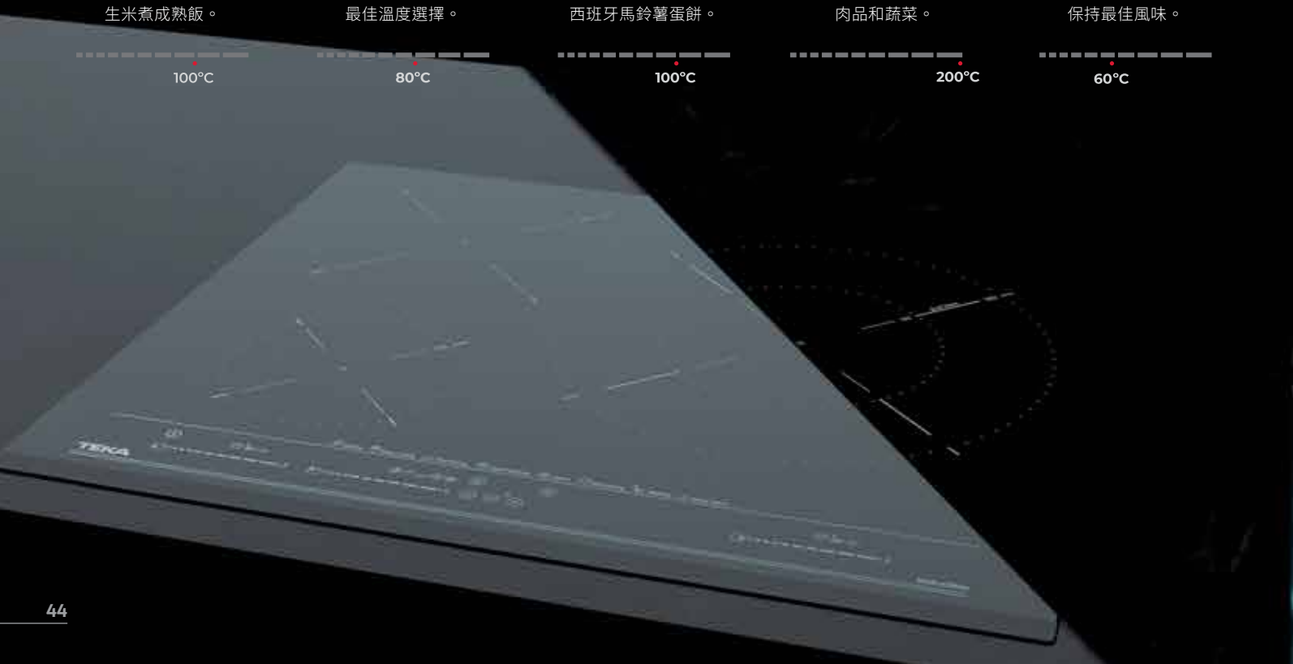

FULLFLEX

全區橋接 烹飪自如

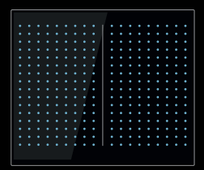

駕馭各式烹飪器皿 輕鬆享受無界美食

先進的全區橋接（FullFlex）技術，讓您在無邊界的烹飪區，可以盡情發揮您的無限創意與無窮靈感，享受料理的樂趣。

全區橋接功能的設計，讓您可使用家中不同形狀的鍋具，例如燒烤盤、鐵板燒或摩卡壺，透過隨心切換和轉移，您可以充分使用到烹飪區域的每一個角落。

※ 依不同機型對應大廚功能

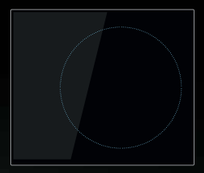

XL ZONE 超大烹飪區 樂享美味時光

為家人做一頓豐盛的菜餚，或者與好友談論製作美味西班牙海鮮燉飯的訣竅，就讓 TEKA 幫您實現。

直徑 400mm 的超大烹飪區，讓您可以為家人做一頓豐盛的菜餚，例如視覺與美味兼具的西班牙海鮮燉飯，歡迎親朋好友一起在家享用饗餐大餐。

※ IZF 88700 MST 功能限定

SLIDECOOKING

滑控橋接 輕鬆控溫

隨心滑動鍋具 縱享烹飪體驗

滑鍋控溫功能可自動按區間改變溫度，為您提供料理時的最大便利，當把鍋具放置在最靠近使用者的區域，您可以獲得最高火力的烹飪效果，放置中間區域則為中檔火力，放置在最遠區域，即可實現保溫功能，讓您體驗非比尋常的烹飪體驗。

※ IZF 34700 MST 功能限定

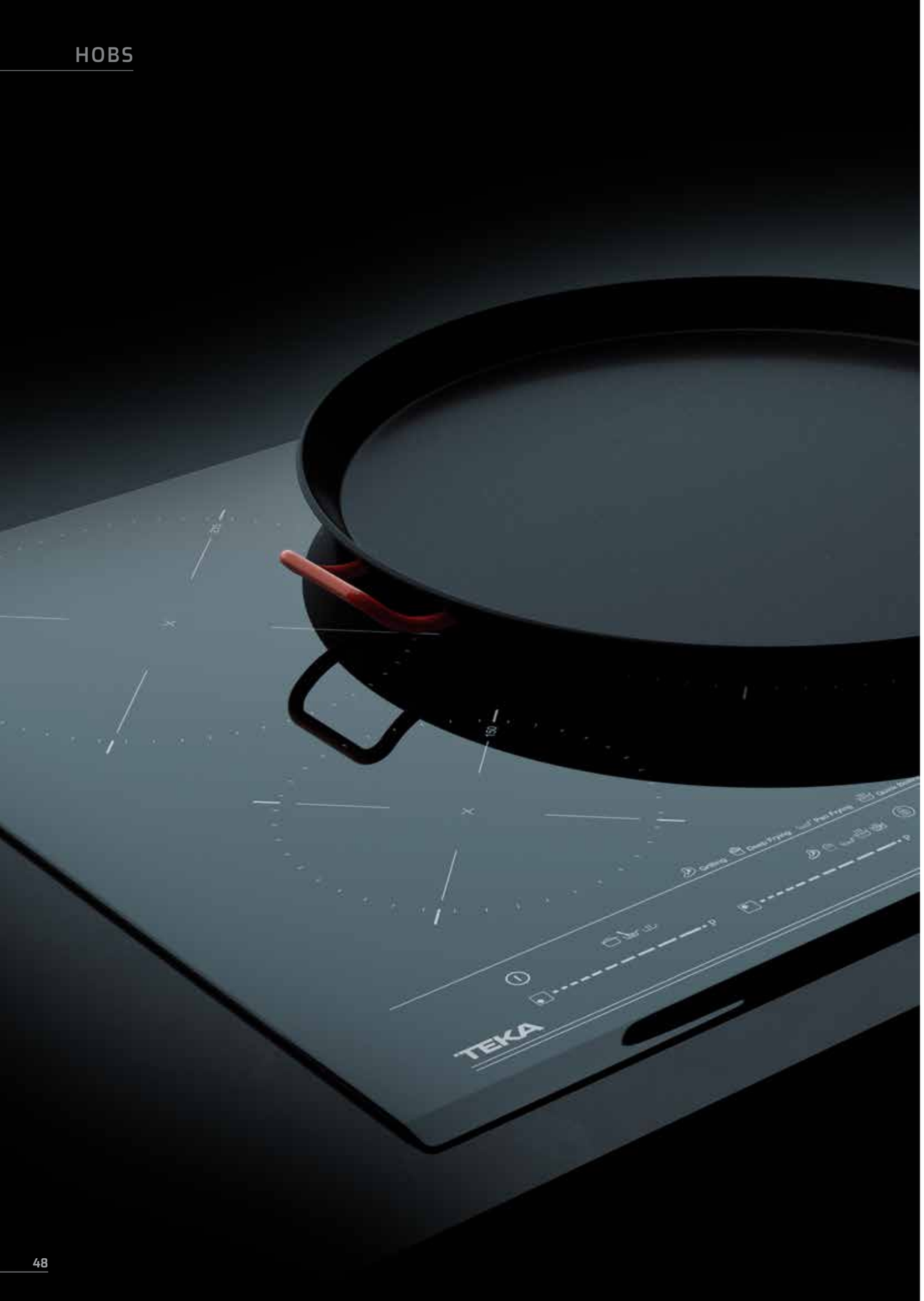

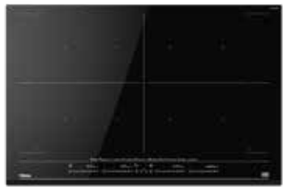

NEW

MAESTRO **IZF 88700 MST**

FullFlex 四口 IH 感應爐 (80cm)

$76,000

- 陶瓷微晶玻璃
- 全區橋接 (8 個感應點)
- 大廚功能 (10 種：燒烤、酥炸、煎炒、快煮、煮飯、水煮、油封、燉煮、融化、保溫)
- 火力段數 9 段 + P
- Stop & Go 暫停功能
- 兒童安全鎖
- 餘溫警示燈
- 鍋具偵測
- 計時器
- 電源功率管理
- 靜音設定

機體尺寸：
W800xD510xH57mm

安裝尺寸：
W750xD490mm

電壓 / 頻率：
220V/60Hz

最大功率 / 電流：
7000W/32A
* 單區功率：左上 / 左下 / 右上 / 右下
9 段 2400W ; P 段 3000W

產地：
土耳其

NEW

TOTAL **IZC 93320 MST**

橫式三口 IH 感應爐 (90cm)

$50,000

- 陶瓷微晶玻璃
- 大廚功能 (8 種：燒烤、酥炸、煎炒、快煮、油封、燉煮、融化、保溫)
- 雙環感應區設計 (右區)
- 火力段數 9 段 + P
- Stop & Go 暫停功能
- 兒童安全鎖
- 餘溫警示燈
- 鍋具偵測
- 計時器
- 電源功率管理
- 靜音設定

機體尺寸：
W900xD400xH53mm

安裝尺寸：
W860xD380mm

電壓 / 頻率：
220V/60Hz

最大功率 / 電流：
7000W/32A
* 單區功率：
左 9 段 2100W ; P 段 3000W
中 9 段 1200W ; P 段 1600W
右 (內) 9 段 1600W ; P 段 2000W
右 (外) 9 段 2500W ; P 段 3600W

產地：
土耳其

NEW

MAESTRO **IZF 65320 MSP**

自由橋接三口 IH 感應爐 (60cm)

$39,000

- 陶瓷微晶玻璃
- 彈性烹飪區 (跨區橋接)
- 大廚功能 (3 種:燉煮、融化、保溫)
- 雙環感應區設計 (右區)
- 火力段數 9 段 + P
- Stop & Go 暫停功能
- 兒童安全鎖
- 餘溫警示燈
- 鍋具偵測
- 計時器
- 電源功率管理
- 靜音設定

機體尺寸：
W600xD510xH53mm

安裝尺寸：
W560xD490mm

電壓 / 頻率：
220V/60Hz

最大功率 / 電流：
7000W/32A
* 單區功率：
左上 / 左下 9 段 1750W ; P 段 2300W
右 (內) 9 段 1350W ; P 段 1800W
右 (外) 9 段 3000W ; P 段 3700W

產地：
土耳其

※ 產品型號、圖片、功能、規格以實際上市機型為主。

HOBS

NEW

TOTAL IBC 7322 S
橫式雙口 IH 感應爐
$36,000

- 德國 SCHOTT 陶瓷玻璃
- 快捷功能 (4 種：爆炒、煎炒、燉煮、煲湯)
- 火力段數 9 段 + P
- Stop & Go 暫停功能
- 兒童安全鎖
- 餘溫警示燈
- 鍋具偵測
- 計時器
- 電源功率管理
- 防溢功能

機體尺寸：
W730xD430xH60mm

安裝尺寸：
W680xD380mm

電壓 / 頻率：
220V/60Hz

最大功率 / 電流：
3400W/16A
* 單區功率：
左 / 右 9 段 2000W；P 段 2300W

產地：
中國

NEW

TOTAL IBC 7320 D
橫式雙口 IH 感應爐
$30,000

- 陶瓷微晶玻璃
- 快捷功能 (4 種：爆炒、煎炒、燉煮、煲湯)
- 火力段數 9 段 + P
- Stop & Go 暫停功能
- 兒童安全鎖
- 餘溫警示燈
- 鍋具偵測
- 計時器
- 電源功率管理
- 防溢功能

機體尺寸：
W730xD430xH60mm

安裝尺寸：
W680xD380mm

電壓 / 頻率：
220V/60Hz

最大功率 / 電流：
3400W/16A
* 單區功率：
左 / 右 9 段 2000W；P 段 2300W

產地：
中國

NEW

MAESTRO IZS 34700 MST
直式滑控橋接雙口 IH 感應爐
$26,000

- 陶瓷微晶玻璃
- 三段式滑鍋控溫
- 大廚功能 (7 種：燒烤、酥炸、煎炒、水煮、油封、燉煮、保溫)
- 彈性烹飪區 (跨區橋接)
- 火力段數 9 段 +P
- 餘溫警示燈
- 鍋具偵測
- 計時器
- 電源功率管理
- 靜音設定

機體尺寸：
W300xD510xH53mm

安裝尺寸：
W280xD490mm

電壓 / 頻率：
220V/60Hz

最大功率 / 電流：
3500W/16A
* 單區功率：
上 / 下 9 段 1750W；P 段 2000W

產地：
土耳其

NEW

TOTAL IBS 32930 TTC
直式雙口感應爐
$22,000

- 陶瓷微晶玻璃
- 火力段數 9 段 + P
- Stop & Go 暫停功能
- 兒童安全鎖
- 餘溫警示燈
- 鍋具偵測
- 計時器
- 電源功率管理
- 防溢功能

機體尺寸：
W300xD510xH60mm

安裝尺寸：
W268xD500mm

電壓 / 頻率：
220V/60Hz

最大功率 / 電流：
3500W/16A
* 單區功率：
上 9 段 1500W；P 段 2000W
下 9 段 2000W；P 段 2300W

產地：
中國

IH Hob
感應爐

規格說明

FullFlex
四口感應爐 (80cm)
IZF 88700 MST
售價 $76,000

橫式
三口感應爐 (90cm)
IZC 93320 MST
售價 $50,000

自由橋接
三口感應爐 (60cm)
IZF 65320 MSP
售價 $39,000

橫式
雙口感應爐
IBC 7322 S
售價 $36,000

橫式
雙口感應爐
IBC 7320 D
售價 $30,000

直式
滑控橋接雙口感應爐
IZS 34700 MST
售價 $26,000

直式
雙口感應爐
IBS 32930 TTC
售價 $22,000

技術規格							
機體尺寸	W800xD510xH57mm	W900xD400xH53mm	W600xD510xH53mm	W730xD430xH60mm	W730xD430xH60mm	W300xD510xH53mm	W300xD510xH60mm
安裝尺寸	W750xD490mm	W860xD380mm	W560xD490mm	W680xD380mm	W680xD380mm	W280xD490mm	W268xD500mm
電壓 / 頻率	220V / 60Hz	220V / 60Hz	220V / 60Hz	220V / 60HZ	220V / 60HZ	220V / 60HZ	220V / 60HZ
最大功率 / 電流	7000W / 32A	7000W / 32A	7000W / 32A	3400W /16A	3400W /16A	3500W / 16A	3500W / 16A
烹飪區功率 (9 段 / P 段)	左前：2400W / 3000W 左後：2400W / 3000W 右前：2400W / 3000W 右後：2400W / 3000W	左：2100W / 3000W 中：1200W / 1600W 右內：1600W / 2000W 右外：2500W / 3600W	左上：1750W / 2300W 左下：1750W / 2300W 右內：1350W / 1800W 右外：3000W / 3700W	左：2000W / 2300W 右：2000W / 2300W	左：2000W / 2300W 右：2000W / 2300W	上：1750W / 2000W 下：1750W / 2000W	上：1500W / 2000W 下：2000W / 2300W
控制介面	滑動觸控	滑動觸控	滑動觸控	滑動觸控	滑動觸控	滑動觸控	滑動觸控
面板玻璃	陶瓷微晶玻璃	陶瓷微晶玻璃	陶瓷微晶玻璃	德國 SCHOTT 陶瓷微晶玻璃	陶瓷微晶玻璃	陶瓷微晶玻璃	陶瓷微晶玻璃
火力段數	9 段 ＋ P 段	9 段 ＋ P 段	9 段 ＋ P 段	9 段 ＋ P 段	9 段 ＋ P 段	9 段 ＋ P 段	9 段 ＋ P 段
產地	土耳其	土耳其	土耳其	中國	中國	土耳其	中國
產品特色							
雙環火力設計	-	● 右區	● 右區	-	-	-	-
大廚功能	10 種 燒烤、酥炸、煎炒、快煮、煮飯、水煮、油封、燉煮、融化、保溫	8 種 燒烤、煎炒、油炸、快煮、油封、燉煮、融化、保溫	3 種 燉煮、融化、保溫	-	-	7 種 燒烤、煎炒、油炸、水煮、油封、燉煮、保溫	-
跨區橋接	● 全區橋接	-	●	-	-	●	-
滑鍋控溫	-	-	-	-	-	●	-
快捷功能鍵	-	-	-	4 種 爆炒、煎炸；燉煮、煲湯	4 種 爆炒、煎炸；燉煮、煲湯	-	-
Stop&Go 暫停	●	●	●	●	●	-	●
鍋具偵測	●	●	●	●	●	●	●
餘溫警示燈	●	●	●	●	●	●	●
防溢功能	-	-	-	●	●	-	●
兒童安全鎖	●	●	●	●	●	-	●
計時器	●	●	●	●	●	●	●
靜音設定	●	●	●	-	-	●	-
電源功率管理	●	●	●	●	●	●	●
自動關機	●	●	●	●	●	●	●

Dishwashers

Caring for your loved ones
through pure hygiene

TEKA

雙效烘乾系統

自動開門

自動開門設計使腔體內外的冷熱空氣對流，以節能的方式達到最佳的乾燥效果（可選擇關閉）。

熱風烘乾

熱空氣在腔內 360 度循環，從排風口帶走潮濕水氣，全方位的熱風烘乾，縮短烘乾時間，更快速的達到乾燥效果。

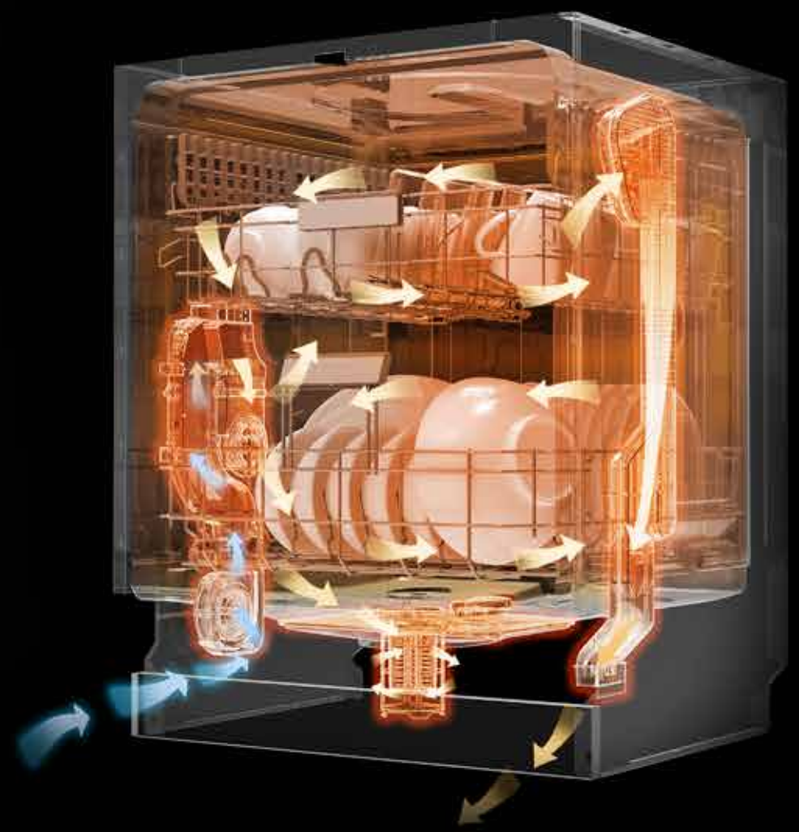

紫外線殺菌

高溫洗程搭配波長 270-280nm 的 UVC 紫外線，殺菌力更強，可有效消除 99.99% 大腸桿菌、金黃色葡萄球菌，達到雙重除菌效果，洗得更乾淨，吃得更安心。

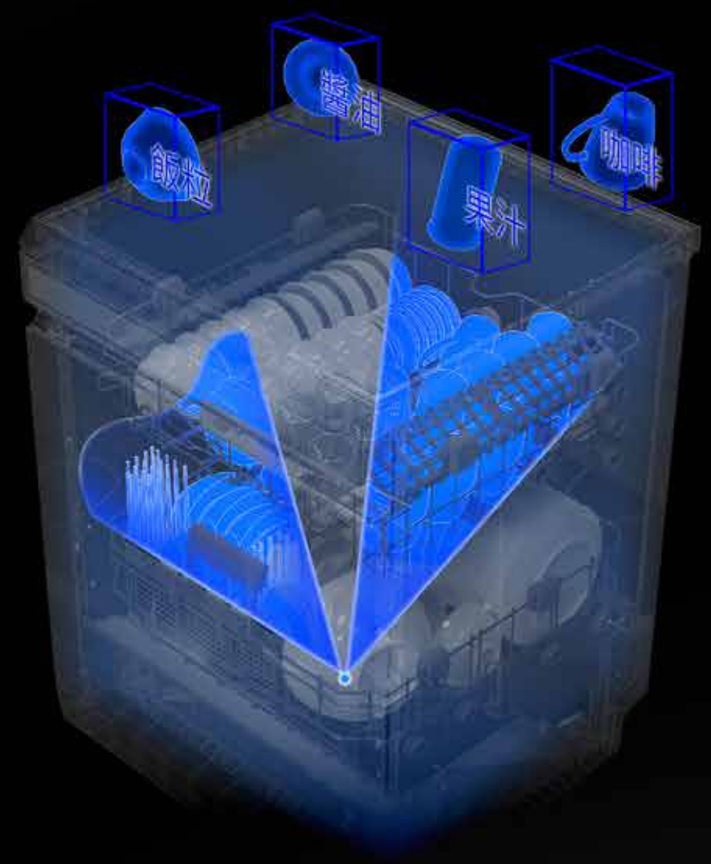

Auto 智能洗

內建濁度感測器，自動偵測碗盤髒污程度 (輕 / 中 / 高)，智能選擇最佳洗滌方案，一鍵解決你的煩惱。

換氣存放

洗碗免收碗，可以取代烘碗機、儲碗櫃的洗碗機！
第一階段：洗程結束後 30 分鐘，
冷風進腔體循環排除餘熱。
第二階段：每 3 小時定時的新風換氣，
72 小時保持腔體乾燥，碗盤不回潮。

DP 淨洗

Double planet 雙區環型噴水臂設計，針對下碗籃後
半部分進行加強洗滌，可擺放、加強清潔重髒污的餐具，
頑固污漬也免煩惱！

DISHWASHERS

NEW

MAESTRO **DFI 76950**

全嵌式自動開門洗碗機

2024 年 Q2 上市

- 自動開門 (冷凝烘乾)
- 70 度高溫殺菌
- 分層洗功能
- 6 種水溫、9 種洗程
- 三層碗籃架 (可調式)
- 滑動門
- 投影指示燈
- AuqaStop 防漏水系統

機體尺寸：
W598xD550xH818mm

安裝尺寸：
W600xD560xH820mm

電壓 / 頻率：
220V/60Hz

最大功率 / 電流：
2100W/9.5A

容量 / 用水量：
15 人份 /9.5L

產地：
土耳其

NEW

MAESTRO **DW8 57 SI**

半嵌式熱烘存洗碗機

$56,000 （適用中式廚櫃）

- 熱風烘乾
- 洗、烘、存，一機完成
- DP 淨洗 (雙區加強洗淨)
- 換氣存放，減少異味產生
- 73 度高溫洗淨
- 紫外線殺菌
- 8 種洗程 (智能 / 強力 / 節能 / 標準 / 快速 / 精緻 / 除菌 / 機體自清)
- 5 種水溫 (55°C /60°C /65°C / 70°C /73°C)
- 繁體中文觸控面板
- 2 層碗籃架 +1 組多功能餐具籃
- 噴水臂 2+2 支
- 自動開門

* 輔助熱風烘乾排散熱氣，開門角度較小，如有檯面凝結水珠疑慮，可關閉此功能 *

機體尺寸：
W598xD570xH775mm

安裝尺寸：
W600xD598xH780-830mm
* 門片規範：6.5±2kg

電壓 / 頻率：
220V/60Hz

最大功率 / 電流：
1890W/9A

容量 / 用水量：
15 人份 / 11L

產地：
中國

NEW

MAESTRO **DW8 57 SI E01**

半嵌式熱烘存洗碗機

$56,000 (適用歐式廚櫃)

- 熱風烘乾
- 洗、烘、存，一機完成
- DP 淨洗 (雙區加強洗淨)
- 換氣存放，減少異味產生
- 73 度高溫洗淨
- 紫外線殺菌
- 8 種洗程 (智能 / 強力 / 節能 / 標準 / 快速 / 精緻 / 除菌 / 機體自清)
- 5 種水溫 (55°C /60°C /65°C / 70°C /73°C)
- 繁體中文觸控面板
- 2 層碗籃架 +1 組多功能餐具籃
- 噴水臂 2+2 支
- 自動開門

* 輔助熱風烘乾排散熱氣，開門角度較小，如有檯面凝結水珠疑慮，可關閉此功能 *

機體尺寸：
W598xD570xH815mm

安裝尺寸：
W600xD598xH820-870mm
* 門片規範：6.5±2kg

電壓 / 頻率：
220V/60Hz

最大功率 / 電流：
1740W/7.9A

容量 / 用水量：
15 人份 / 11L

產地：
中國

TOTAL **DW8 57 FIM**

全嵌式洗碗機 (110V)

$41,000

- 40 分鐘快洗
- 蒸氣排乾 (65-70°C)
- 上下分層洗
- ECO 節能模式
- 三層殘渣過濾系統
- 可調式上層籃架
- 亮潔劑 / 軟化鹽不足警示燈

機體尺寸：
W598xD550xH815mm

安裝尺寸：
W600xD580xH820mm

電壓 / 頻率：
110V/60Hz

最大功率 / 電流：
1130W/12A

容量 / 用水量：
13 人份 / 11L

產地：
中國

Dishwasher
洗碗機

規格說明

全嵌式
自動開門洗碗機
DFI 76950
即將上市

半嵌式
熱烘存洗碗機
DW8 57 SI
售價 $56,000

半嵌式
熱烘存洗碗機
DW8 57 SI E01
售價 $56,000

技術規格			
款式	全嵌式	半嵌式	半嵌式
產品尺寸	W598xD550xH818mm	W598xD570xH775mm	W598xD570xH815mm
安裝尺寸	W600xD560xH820mm	W600xD598xH780-830mm	W600xD598xH820-870mm
電壓 / 頻率	220V / 60Hz	220V / 60Hz	220V / 60Hz
總功率 / 電流	2100W / 9.5A	1890W / 9A	1740W / 9A
容量	15 人份	15 人份	15 人份
碗籃數量	3	2	2
容量	餐具抽屜	多功能餐具籃	多功能餐具籃
噴水臂數量	3	2 + 2	2 + 2
容量	9.5L	11L	11L
噪音值	42dB	49dB	49dB
容量	按鍵式 (圖示)	觸控式 (繁體中文)	觸控式 (繁體中文)
產地	土耳其	中國	中國
洗程種類			
洗滌溫度	6 種水溫： 35、40、45、50 、65、70°C	5 種水溫： 55、60、65、70、73°C	5 種水溫： 55、60、65、70、73°C
洗程種類	9 種洗程： 機體自清、節能洗、智能洗、 標準洗、加強洗、1 小時、 精緻洗、快速洗、預洗	8 種洗程： 機體自清、節能洗、強力洗、 快速洗、智能洗、標準洗、 精緻洗、除菌洗	8 種洗程： 機體自清、節能洗、強力洗、 快速洗、智能洗、標準洗、 精緻洗、除菌洗
烘乾方式	冷凝烘乾	熱風烘乾	熱風烘乾
自動開門	●可關閉	●可關閉	●可關閉
加強功能			
節能設定	●	-	-
洗程快進	●	-	-
殺菌功能	負離子	UV	UV
加強清洗	加壓沖洗	DP 淨洗	DP 淨洗
換氣存放	-	72 hrs	72 hrs
其他功能			
刀叉抽屜	●	-	-
可調式上碗籃架	2 段快調	2 段換位	2 段換位
預約啟動	1~24 hrs	1~24 hrs	1~24 hrs
軟化鹽 / 光潔劑不足顯示	●	●	●
Aqua Stop 安全進水裝置	●	-	-
兒童安全鎖	-	●	●
照地燈顯示	●	-	-
滑動門	●	-	-

全嵌式 (110V)
洗碗機
DW8 57 FIM
售價 $41,000

技術規格
全嵌式
W598xD550xH815mm
W600xD580xH820mm
110V / 60Hz
1130W / 12A
13 人份
2
多功能餐具籃
2
11L
49dB
按鍵式 (圖示)
中國
洗程種類
5 種水溫： 40、45、55、60、65°C
9 種洗程： 多效合一、強力洗、一般洗、 ECO、玻璃餐具、90 分鐘、 1 小時、快速洗、預洗
蒸氣排乾
-
加強功能
●
-
-
-
-
其他功能
-
2 段換位
1~24 hrs
●
-
-
-
-

Hoods

Welcome fresh air into your kitchen

MAESTRO **CNL 6815 PLUS**
抽拉式油機 (60cm)

2024 年 Q3 上市

- Eco power
- 雙渦輪強力馬達
- LED 照明燈條
- 5 段排油煙風力 +1 段 (Turbo) 超強風力
- 不鏽鋼防手紋處理
- 逆止風門防止強風倒灌

機體尺寸：
W600xD300xH272mm

安裝尺寸：
W600xD391xH450mm

電壓 / 頻率：
220V/60Hz

產地：
葡萄牙

MAESTRO **CNL 9815 PLUS**
抽拉式油機 (90cm)

2024 年 Q3 上市

- Eco power
- 雙渦輪強力馬達
- LED 照明燈條
- 5 段排油煙風力 +1 段 (Turbo) 超強風力
- 不鏽鋼防手紋處理
- 逆止風門防止強風倒灌

機體尺寸：
W900xD300xH272mm

安裝尺寸：
W900xD383xH450mm

電壓 / 頻率：
220V/60Hz

產地：
葡萄牙

※ 產品型號、圖片、功能、規格以實際上市機型為主。

Cold Line

Meals and memories are kept inside

NEW

MAESTRO **RVU 20046 GBK**

獨立嵌入兩用紅酒櫃

$65,000

- 雙層溫控區
- Perfect Temp 技術
- 雙層抗 UV 玻璃
- Humidity Control 技術
- Anti-vibration 防震系統
- 活性碳空氣過濾器
- 鉸鏈門 (可左右互換)
- 高效照明 LED 燈

機體尺寸：
W595xD574 xH820-885mm

電壓 / 頻率：
110V/60Hz

最大功率 / 電流：
100W/0.9A

總容量 / 瓶數：
134L / 46 瓶

產地：
中國

※ 產品型號、圖片、功能、規格以實際上市機型為主。

Sinks & Taps

MAESTRO **FO 999**
檯面式單槍龍頭
$13,900

產品尺寸：
H486xD218mm
安裝開孔尺寸：
直徑 35mm
檯面厚度限制：
≤45mm
產品備註：
水壓 1~3 kgf/cm^2
出水量 2.8~4.6 L/min.

MAESTRO **VTK 938**
檯面式伸縮龍頭
$11,900

產品尺寸：
H395xD190mm
安裝開孔尺寸：
直徑 35mm
檯面厚度限制：
≤40mm
產品備註：
水壓 1~3 kgf/cm^2
出水量 2.0~3.4 L/min.

MAESTRO **ARK 938**
檯面式伸縮龍頭
$10,900

產品尺寸：
H289xD222mm
安裝開孔尺寸：
直徑 35mm
檯面厚度限制：
≤40mm
產品備註：
水壓 1~3 kgf/cm^2
出水量 4.5~6.8 L/min.

MAESTRO **MTP 978**
檯面式伸縮龍頭
$7,900

產品尺寸：
H153xD200mm
安裝開孔尺寸：
直徑 35mm
檯面厚度限制：
≤40mm
產品備註：
水壓 1~3 kgf/cm^2
出水量 3.5~5.4 L/min.

※ 產品型號、圖片、功能、規格以實際上市機型為主。

NEW

MAESTRO
FORSQUARE 7240 TGA B (黑)
FORSQUARE 7240 TGA A (米)
上嵌式花崗岩水槽
$23,500

- 頂級工藝，廚房搭配奢雅美觀
- 高硬度防刮耐高溫，經久耐用
- 極致細密無孔，疏油抗菌好清潔

材質：
80% 花崗岩成分、樹脂
產地：
義大利
表面工藝：
耐刮、耐高溫，抗菌易潔表面
顏色：
黑色 / 燕麥米色
溢水口造型：
圓形
安裝方式：
上嵌式
外型尺寸：
W790xD500xH200mm
開孔尺寸：
W770xD480mm

NEW

MAESTRO
FORSQUARE 5040 TGA B (黑)
FORSQUARE 5040 TGA A (米)
上嵌式花崗岩水槽
$19,800

- 頂級工藝，廚房搭配奢雅美觀
- 高硬度防刮耐高溫，經久耐用
- 極致細密無孔，疏油抗菌好清潔

材質：
80% 花崗岩成分、樹脂
產地：
義大利
表面工藝：
耐刮、耐高溫，抗菌易潔表面
顏色：
黑色 / 燕麥米色
溢水口造型：
圓形
安裝方式：
上嵌式
外型尺寸：
W570xD500xH200mm
開孔尺寸：
W550xD480mm

NEW

MAESTRO
SQUARE 7240 TG B (黑)
SQUARE 7240 TG A (米)*
下嵌式花崗岩水槽
$23,500

- 頂級工藝，廚房搭配奢雅美觀
- 高硬度防刮耐高溫，經久耐用
- 極致細密無孔，疏油抗菌好清潔

材質：
80% 花崗岩成分、樹脂
產地：
義大利
表面工藝：
耐刮、耐高溫，抗菌易潔表面
顏色：
黑色 / 燕麥米色
溢水口造型：
圓形
安裝方式：
下嵌式
外型尺寸：
W760xD440xH200mm
開孔尺寸：
W715xD395mm (R5)

* 此型號 2024 年 Q3 上市

NEW

MAESTRO

SQUARE 5040 TG B (黑)
SQUARE 5040 TG A (米)

下嵌式花崗岩水槽

$19,800

- 頂級工藝，廚房搭配奢雅美觀
- 高硬度防刮耐高溫，經久耐用
- 極致細密無孔，疏油抗菌好清潔

材質：
80% 花崗岩成分、樹脂

產地：
義大利

表面工藝：
耐刮、耐高溫，抗菌易潔表面

顏色：
黑色 / 燕麥米色

溢水口造型：
圓形

安裝方式：
下嵌式

外型尺寸：
W540xD440xH200mm

開孔尺寸：
W495xD395mm (R5)

NEW

MAESTRO

BE LINEA RS15 7140

下嵌式不鏽鋼水槽

2024 年 Q3 上市 $27,900

- 拋光不鏽鋼工藝
- 內槽圓角造型，易清潔
- 矽膠靜音片設計，減少共振噪音

材質：
304 不鏽鋼

產地：
西班牙

表面工藝：
拋光

溢水口造型：
長方形

安裝方式：
下嵌式

外型尺寸：
W750xD440xH200mm

開孔尺寸：
W706xD396mm (R13)

盆體厚度：
1mm

NEW

MAESTRO

BE LINEA RS15 4540

下嵌式不鏽鋼水槽

$14,900

- 拋光不鏽鋼工藝
- 內槽圓角造型，易清潔
- 矽膠靜音片設計，減少共振噪音

材質：
304 不鏽鋼

產地：
西班牙

表面工藝：
拋光

溢水口造型：
長方形

安裝方式：
下嵌式

外型尺寸：
W490xD440xH200mm

開孔尺寸：
W446xD396mm (R13)

盆體厚度：
1mm

NEW

TOTAL

ARQ7045

下嵌式不鏽鋼水槽

$10,900

- 直角圓邊不卡垢
- 特選 304 不銹鋼
- 使用軟布易清潔
- 溢水孔設置，排水不煩惱

材質：
304 不鏽鋼

產地：
中國

溢水口造型：
圓形

安裝方式：
下嵌式

外型尺寸：
W700xD450xH220mm

開孔尺寸：
W650xD400mm (R15)

盆體厚度：
1.2mm

NEW

TOTAL

ARQ5441

下嵌式不鏽鋼水槽

$9,900

- 直角圓邊不卡垢
- 特選 304 不銹鋼
- 使用軟布易清潔
- 溢水孔設置，排水不煩惱

材質：
304 不鏽鋼

產地：
中國

溢水口造型：
圓形

安裝方式：
下嵌式

外型尺寸：
W542xD413xH220mm

開孔尺寸：
W500xD371mm (R15)

盆體厚度：
1.2mm

Kitchen Accessories

Big things are found in the little details

MAESTRO **SteamBox**
多功能蒸烤配件組

即將上市 $9,900

- 50mm 深烤盤 x1
- 耐熱上蓋 x1
- 烤架 x1
- 不鏽鋼蒸籃 x2

產地：西班牙

* 使用溫度不可超過 180°C
* 適用烤箱系列 (HBB、HLB、HLC)

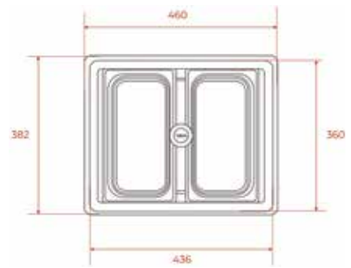

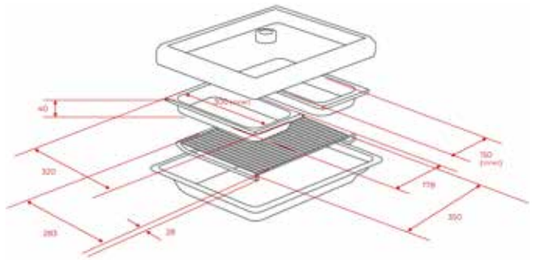

※ 產品型號、圖片、功能、規格以實際上市機型為主。

STEAKMASTER
60cm 牛排大師烤箱

機體尺寸：
W595xD559xH595mm

安裝尺寸：
W560-568xD580xH590mm

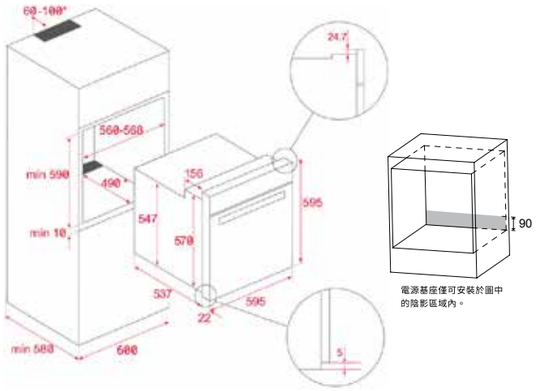

HBB 635
60cm 水自清烤箱

機體尺寸：
W595xD559xH595mm

安裝尺寸：
W560-568xD580xH590mm

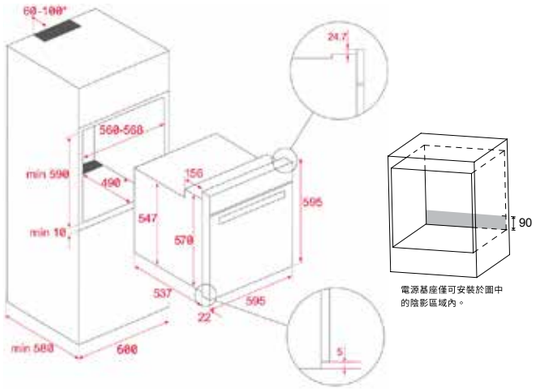

MWE 258 FI BK
嵌入式微波烤箱

機體尺寸：
W595xD410xH388mm

安裝尺寸：
W560xD550xH380mm

A	產品高度	388
B	產品寬度	595
C	產品深度	410
D	開口高度	380
E	開口寬度	560
F	開口深度	550
G	左右隔板厚度	18
H	錯層深度	20
I	上隔板間隙	8.5
J	下隔板間隙	9.5
（單位：mm）		

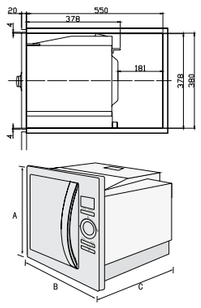

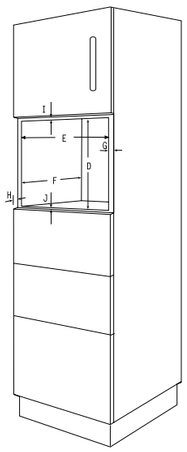

HLB 8550 SC
60cm 水自清蒸烤箱

機體尺寸：
W595xD559xH595mm

安裝尺寸：
W560-568xD580xH590mm

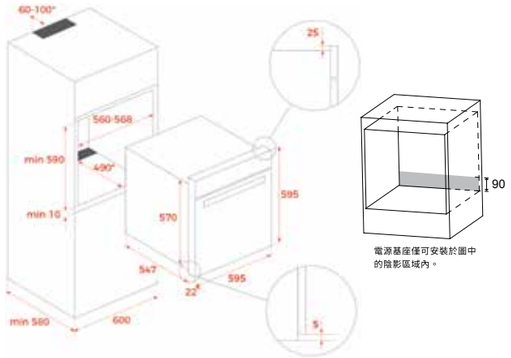

HLC 8470 SC
45cm 食物探針蒸烤箱

機體尺寸：
W595xD559xH455mm

安裝尺寸：
W560-568xD580xH450mm

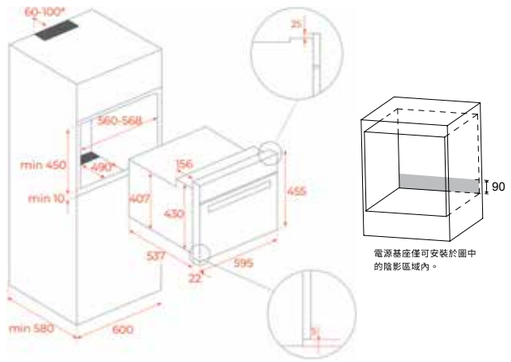

CLC 855 GM
嵌入式研磨咖啡機 (15bar)

機體尺寸：
W595xD413xH455mm

安裝尺寸：
W560xD580xH450mm

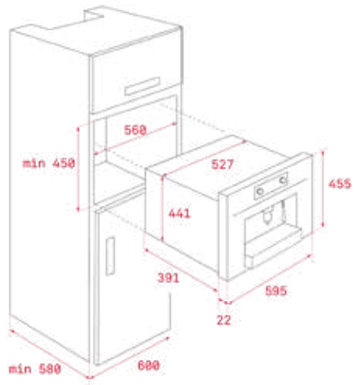

CP 150 GS
保溫抽屜

機體尺寸：
W595xD557xH140mm

安裝尺寸：
W560xD580xH140mm

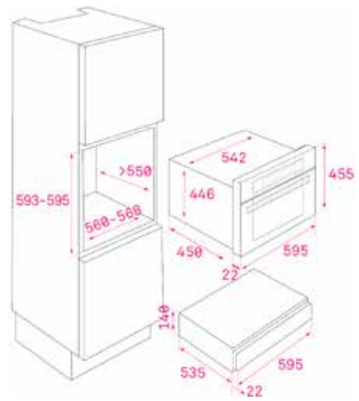

IZF 88700 MST
FullFlex四口IH感應爐(80cm)

機體尺寸：
W800xD510xH57mm

安裝尺寸：
W750xD490mm

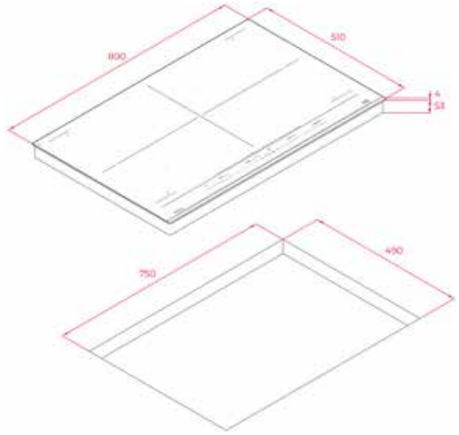

IZC 93320 MST
橫式三口 IH 感應爐 (90cm)

機體尺寸：
W900xD400xH53mm

安裝尺寸：
W860xD380mm

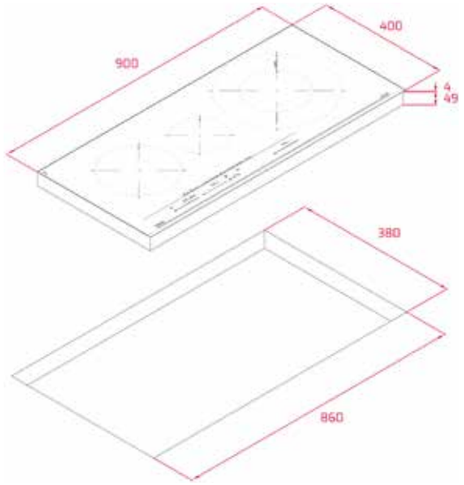

IZF 65320 MSP
自由橋接三口IH感應爐(60cm)

機體尺寸：
W600xD510xH53mm

安裝尺寸：
W560xD490mm

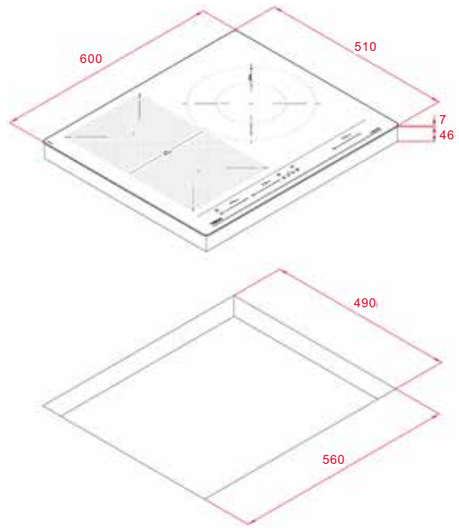

IBC 7322 S
橫式雙口 IH 感應爐

機體尺寸：
W730xD430xH60mm

安裝尺寸：
W680xD380mm

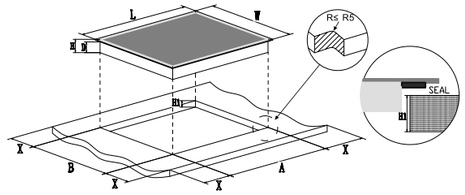

15mm<H1<35mm，R≤ R5

L(mm)	W(mm)	H(mm)	D(mm)	A(mm)	B(mm)	X(mm)
730	430	60	56	680^{+5}	380^{+5}	50 mini

IBC 7320 D
橫式雙口 IH 感應爐

機體尺寸：
W730xD430xH60mm

安裝尺寸：
W680xD380mm

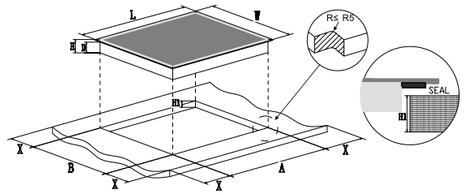

15mm<H1<35mm，R≤ R5

L(mm)	W(mm)	H(mm)	D(mm)	A(mm)	B(mm)	X(mm)
730	430	60	56	680^{+5}	380^{+5}	50 mini

IZS 34700 MST
直式滑控橋接雙口 IH 感應爐

機體尺寸：
W300xD510xH53mm

安裝尺寸：
W280xD490mm

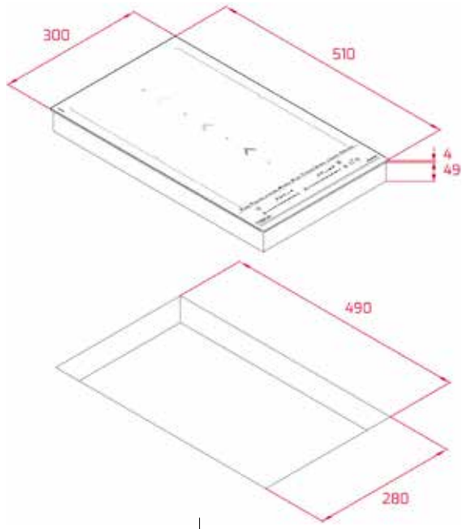

IBS 32930 TTC
直式雙口感應爐

機體尺寸：
W300xD510xH60mm

安裝尺寸：
W268xD500mm

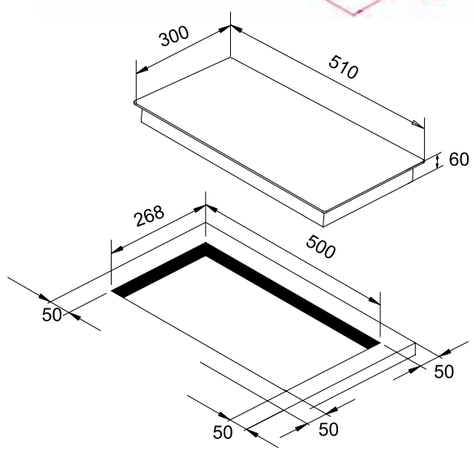

DW8 57 SI（適用中式廚櫃）
半嵌式熱烘存洗碗機

機體尺寸：
W598xD570xH775mm

安裝尺寸：
W600xD598xH780-830mm

門片規格：
W596xH556mm

門片重量：
6.5±2kg

※ 中式櫥櫃(高度800mm)

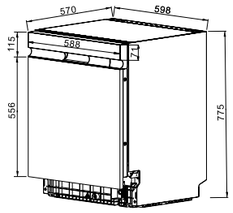

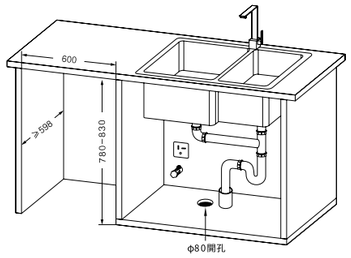

DW8 57 SI 若要安裝至歐式廚櫃(高度820mm)，
建議施作與安裝方式如下：
門片W596xH556mm，洗碗機上方需補板。

中式櫥櫃(高度800mm)

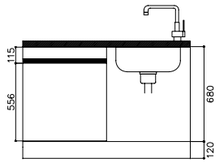

註：門片W596XH556mm

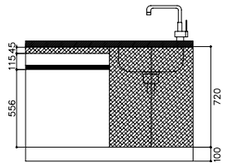

註:▨ 加裝上門片，顏色須和門板或櫥櫃一致

DW8 57 SI E01（適用歐式廚櫃）
半嵌式熱烘存洗碗機

機體尺寸：
W598xD570xH815mm

安裝尺寸：
W600xD598xH820-870mm

門片規格：
W596xH546-596mm

門片重量：
6.5±2kg

※ 門片尺寸：W596 x H546-596mm

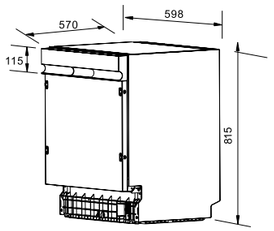

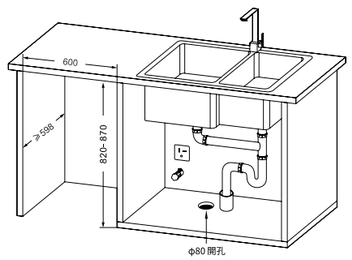

DFI 76950
全嵌式自動開門洗碗機

機體尺寸：
W598xD550xH818mm

安裝尺寸：
W600xD560xH820mm

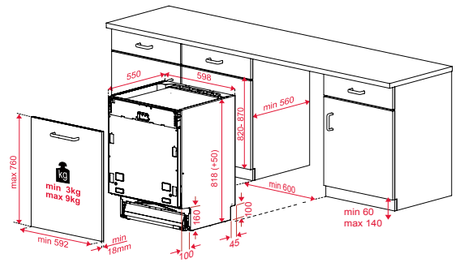

DW8 57 FIM
全嵌式洗碗機 (110V)

機體尺寸：
W598xD550xH815mm

安裝尺寸：
W600xD580xH820mm

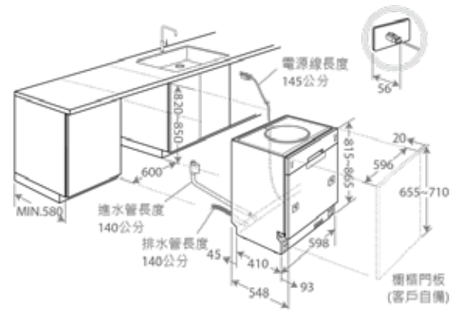

CNL 6815 PLUS
抽拉式油機 (60cm)

機體尺寸：
W600xD300xH272mm
安裝尺寸：
W600xD391xH450mm

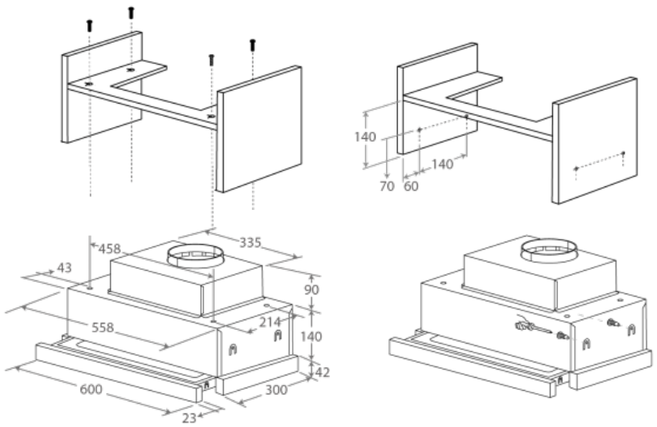

CNL 9815 PLUS
抽拉式油機 (90cm)

機體尺寸：
W900xD300xH272mm
安裝尺寸：
W900xD383xH450mm

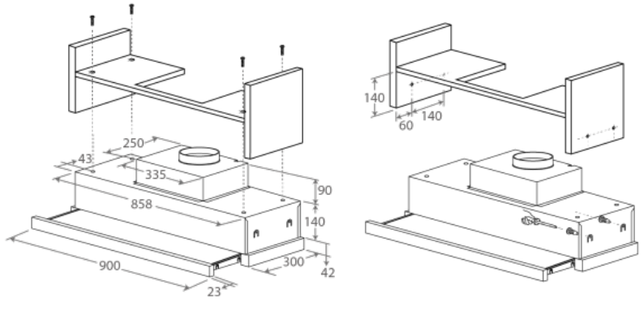

RVU 20046 GBK
獨立嵌入兩用紅酒櫃

機體尺寸：
W595xD574xH820-885mm

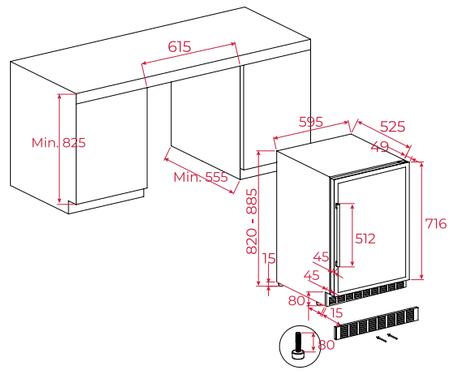

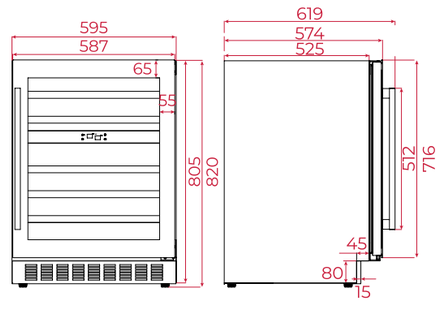

FO 999
檯面式單槍龍頭

產品尺寸：
H486xD218mm

安裝開孔尺寸：
直徑 35mm

檯面厚度限制 ：
≤45mm

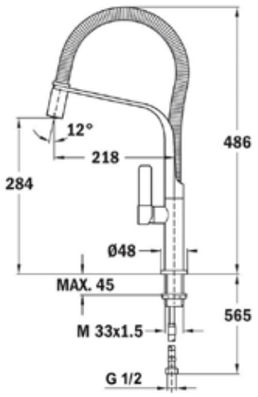

ARK 938
檯面式伸縮龍頭

產品尺寸：
H289xD222mm

安裝開孔尺寸：
直徑 35mm

檯面厚度限制 ：
≤40mm

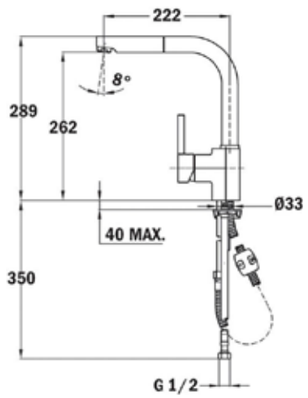

龍頭安裝圖

VTK 938
檯面式伸縮龍頭

產品尺寸：
H395xD190mm

安裝開孔尺寸：
直徑 35mm

檯面厚度限制 ：
≤40mm

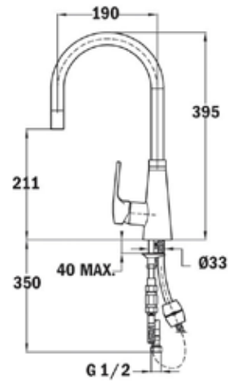

MTP 978
檯面式伸縮龍頭

產品尺寸：
H153xD200mm

安裝開孔尺寸：
直徑 35mm

檯面厚度限制 ：
≤40mm

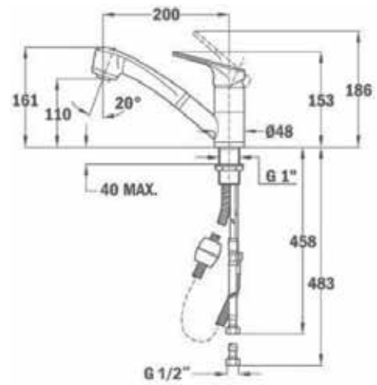

FORSQUARE 7240 TGA B (黑)
FORSQUARE 7240 TGA A (米)
上嵌式花崗岩水槽

外型尺寸：
W790xD500xH200mm
開孔尺寸：
W770xD480mm

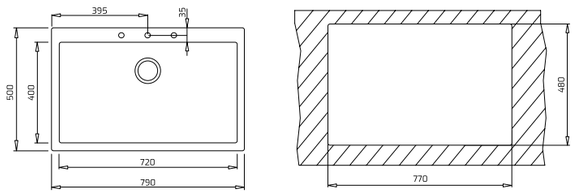

FORSQUARE 5040 TGA B (黑)
FORSQUARE 5040 TGA A (米)
上嵌式花崗岩水槽

外型尺寸：
W570xD500xH200mm
開孔尺寸：
W550xD480mm

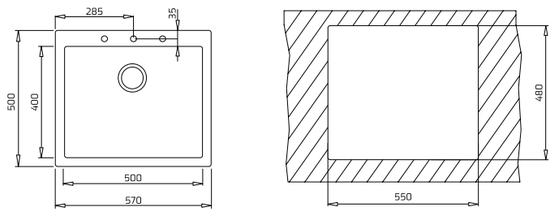

SQUARE 7240 TG B (黑)
SQUARE 7240 TG A (米)
下嵌式花崗岩水槽

外型尺寸：
W760xD440xH200mm
開孔尺寸：
W715xD395mm(R5)

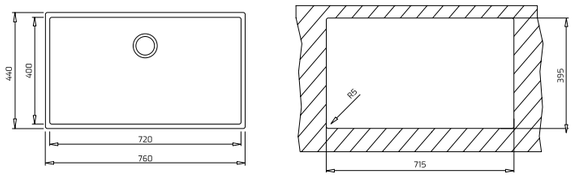

SQUARE 5040 TG B (黑)
SQUARE 5040 TG A (米)
下嵌式花崗岩水槽

外型尺寸：
W540xD440xH200mm
開孔尺寸：
W495xD395mm(R5)

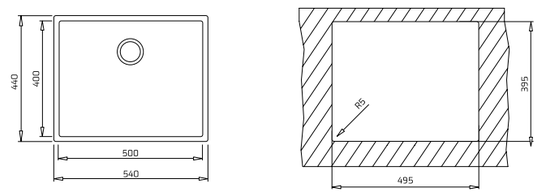

BE LINEA RS15 7140
下嵌式不鏽鋼水槽

外型尺寸：
W750xD440xH200mm
開孔尺寸：
W706xD396mm(R13)

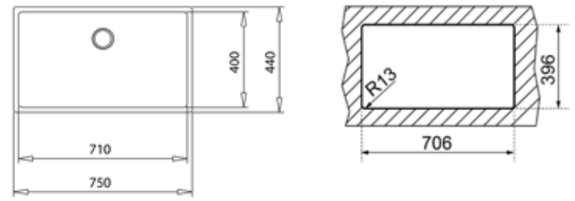

BE LINEA RS15 4540
下嵌式不鏽鋼水槽

外型尺寸：
W490xD440xH200mm
開孔尺寸：
W446xD396mm(R13)

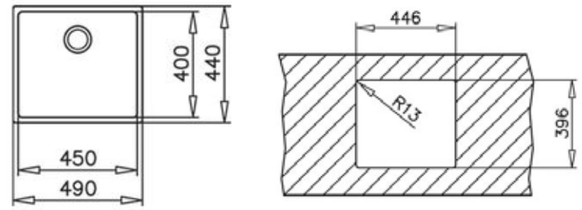

ARQ7045
下嵌式不鏽鋼水槽

外型尺寸：
W700xD450xH220mm
開孔尺寸：
W650xD400mm(R15)

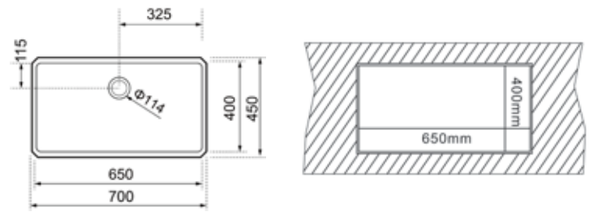

ARQ5441
下嵌式不鏽鋼水槽

外型尺寸：
W542xD413xH220mm
開孔尺寸：
W500xD371mm(R15)

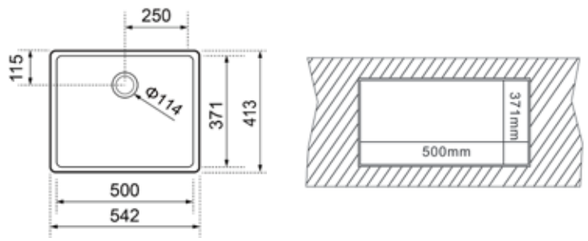

售後服務

為提供消費者更佳的保障及信心，
台灣櫻花提供 TEKA 產品 2 年保固服務。

我們提供最完善的售後服務：

- 保固期間內，非人損的故障維修完全免費。
- 全年無休 24 小時客服專線。
- 快速且專業的處理態度。

若您對產品有任何問題，歡迎您撥打客服專線
0800-021-818 或手機另撥 0909-611-818
我們將有專人為您服務。

對於以上條款，本公司擁有最終解釋權。

(Ver.8 Jun.)

德國百年 品味不凡

TEKA

總代理 台灣櫻花股份有限公司